C25-01

CONNECT AND PROTECT

Kit de raccordement thermorétractable

APERÇU DU PRODUIT

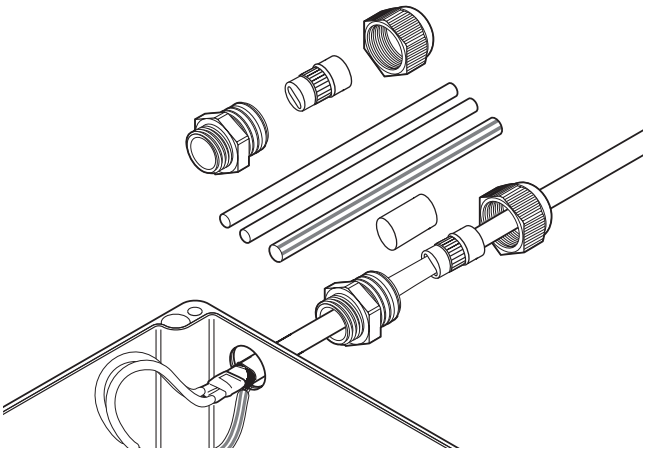

Ce kit de raccordement assure la liaison de tous les rubans chauffants industriels à circuit parallèle nVent RAYCHEM de type BSA et BTV-CR à une boîte de raccordement en zone ordinaire, tout en maintenant l'isolation électrique des conducteurs et de l'âme des rubans chauffants.

L'étanchéité de l'âme des rubans chauffants est assurée par des gaines thermorétractables. Le joint fourni dans ce kit permet au presse-étoupe de maintenir une étanchéité optimale dans différentes conditions ambiantes.

Domaine d'application

Kit de raccordement pour rubans chauffants parallèles BSA et BTV-CR en zone ordinaire

Contenu du kit

1 x presse-étoupe avec joint
1 x tube vert/jaune et 3 x gaines thermorétractables pour l'étanchéité de l'âme
1 notice d'installation

SPÉCIFICATIONS DU PRODUIT

Type	Connexion à froid
Filetage	M25 x 1,5
Température ambiante min.	–20 °C
Température d'exposition max. (presse-étoupe)	100 °C
Classe d'étanchéité IP	IP66

HOMOLOGATIONS

Pour utilisation en zone ordinaire (non-explosible).

Certification du produit

Plus de détails sur la certification du produit, les homologations et les conditions d'utilisation en toute sécurité sont disponibles dans le manuel d'installation à l'adresse nVent.com/RAYCHEM

INFORMATIONS DE COMMANDE

Désignation	C25-01
N° réf. (poids)	1244-020909 (0,06 kg)

France
Tel 0800 906045
salesfr@nVent.com

België / Belgique
Tel +32 16 21 35 02
salesbelux@nVent.com

Schweiz/Suisse
Tel +41 (41) 766 30 80
infoBaar@nVent.com

Notre éventail complet de marques :

CADDY ERICO HOFFMAN ILSCO RAYCHEM SCHROFF

©2025 nVent. Toutes les marques et tous les logos nVent sont la propriété de nVent Services GmbH ou de ses sociétés affiliées, ou sont concédés sous licence par nVent Services GmbH ou ses sociétés affiliées. Toutes les autres marques de commerce sont la propriété de leurs propriétaires respectifs. nVent se réserve le droit de modifier des spécifications sans préavis.

RAYCHEM-DS-EU1236-C2501-FR-2501