CONNECT AND PROTECT

Bloques repartidores
Bloques de potencia
Bornes de potencia

nVent

ERIFLEX

Índice de contenidos

nVent ERIFLEX Advanced Technology **3-4**

Bloques repartidores unipolares (series UD) **5-16**

Bloques repartidores 2 y 4 polos (series TD y BD) **17-22**

Bloques de potencia (series SB) **23-38**

Bornes de potencia (series SBTT, SBLL y SBLT) **39-45**

Bloques tetrapolares y soportes aislantes (series TR y BS) **46-47**

Sistema PEN desconectable **48-49**

Espaciadores y accesorios **50**

Carril DIN **51-52**

Lista de referencias **53-55**

nVent ERIFLEX Advanced Technology

BLOQUES DE POTENCIA Y DISTRIBUCIÓN

INTRODUCCIÓN A LA TECNOLOGÍA ADVANCED:

La tecnología Advanced es un material de alta resistencia con baja emisión de humos, libre de halógenos y retardante de la llama (LSHFFR).

Los bloques de Potencia y Distribución de nVent ERIFLEX no generan gases corrosivos, y produce una baja opacidad en caso de incendio. La característica de baja emisión de humos, mejora la visibilidad para localizar fácilmente las salidas de emergencia, y permite que los equipos de rescate puedan evaluar mejor una situación de emergencia. La tecnología Advanced significa una mejora en la seguridad de las personas, menor daño en sus equipos eléctricos y un menor impacto medioambiental.

La característica libre de halógenos reduce la cantidad de humos tóxicos emitidos. Los bloques de Potencia y Distribución de nVent ERIFLEX no contienen halógenos, minimizando la toxicidad y haciendo que sea el producto ideal para utilizar en espacios cerrados como centros de datos, sector ferroviario, infraestructuras y lugares donde hay gente presente como en escuelas y hospitales. Además, facilitan el uso de este tipo de bloques en aplicaciones específicas como en el sector marino y aplicaciones offshore, armarios eléctricos y otros espacios cerrados que requieren una solución baja en emisión de humos.

Además de lo anteriormente mencionado, los bloques cumplen con la norma UL 94-V0 y ha superado el ensayo del Hilo Incandescente a 960°C. La parte de la llama retardante refleja la característica de autoextinguible. En caso de incendio, los bloques generan una cantidad limitada de humo que es menos dañina para sus equipos eléctricos.

Los bloques nVent ERIFLEX son de baja emisión de humos (LS)

- Mejora las condiciones de visibilidad en caso de incendio debido a su baja densidad de humo
- Facilita la localización de salidas de emergencia
- Mejora la evaluación de la emergencia por parte de los equipos de rescate
- Menor daño en equipos eléctricos

Los bloques nVent ERIFLEX son Libres de Halógenos (HF)

La tecnología Advanced contiene materiales libres de halógenos y ofrece una mejor protección a las personas y en sus equipos eléctricos, ya que reducen la corrosión y la generación de humo

Material Libre de Halógenos (HF) significa que no contiene:

- Flúor
- Cloro (utilizado en el PVC)
- Bromo
- Yodo
- Astato

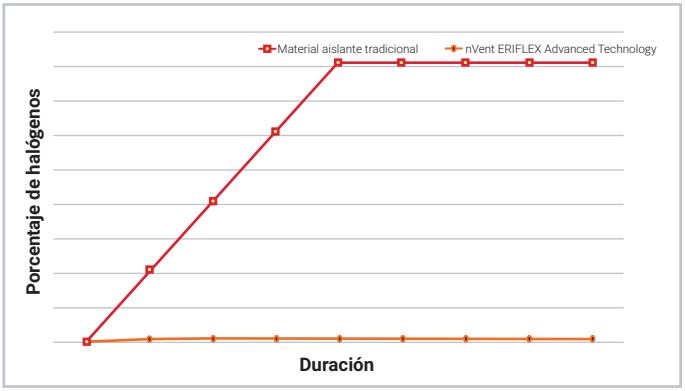

nVent ERIFLEX Advanced Technology

BLOQUES DE POTENCIA Y DISTRIBUCIÓN

Los Bloques de nVent ERIFLEX son Retardantes de la Llama (FR)

Material Retardante de la Llama (FR), también llamado Autoextinguible, tiene la capacidad de reducir la velocidad de propagación del fuego de acuerdo con las normas internacionales:

- UL 94V-0
- IEC 60695-2 (ensayo Hilo Incandescente)

1. MUESTRA
2. HILO INCANDESCENTE
3. LLAMA
4. PAPEL
5. ALGODÓN

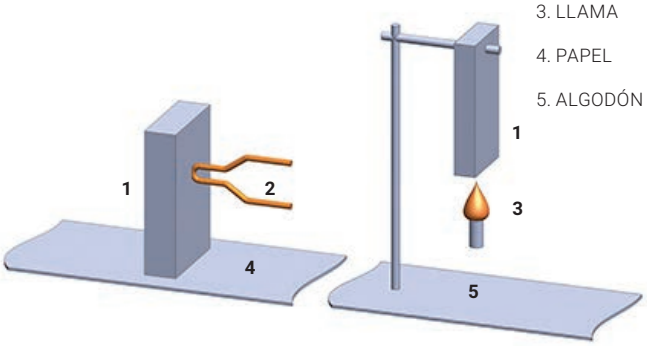

La característica Retaradante de la Llama, la tecnología Advanced cumple con la UL 94-V0 y la IEC 60695-2-11 ensayo Hilo Incandescente a 960ºC. La parte de la llama retardante refleja la característica autoextinguible y reduce el riesgo de propagación de fuego y menor daño en su instalación eléctrica. Además, también reduce el daño en instalaciones eléctricas.

Bloques repartidores unipolares

PROPIEDADES PRINCIPALES

Solución económica en un dispositivo compacto

Conexión de línea con un cable, dos cables o conductor plano (nVent ERIFLEX Flexibar o trenza de potencia IBS/IBSB Advanced lista para conectar) en función del modelo

El diseño patentado incluye el tornillo de sujeción de la tapa azul transparente

Tapa con bisagra para mejor acceso

IP 20 Protegidos contra contactos de dedos

Bloque de cobre estañado o aluminio que permite la conexión directa de un conductor de cobre o aluminio, o utilizando conector

El sufijo AL en el número de artículo significa Bloque de Aluminio Estañado

Eleveado ratio de llenado (>95%) lo que permite la conexión del conductor con o sin terminal

Bloques modulares conectables para montar bloques de potencia multipolares

Diseño patentado. Permite el control visual del cable para asegurar una correcta conexión

Fijación rápida y directa en perfil DIN o con tornillos sobre placa

<u>Deslizador IP20:</u> asegura mantener la característica IP20 protección del dedo en cualquier sección de conductor. Asegura una correcta posición de conductores pequeños, alineados con el centro del bloque, para una mejora en el contacto eléctrico y mecánico.

- Reconocido UL 1059 o UL 1953 en función del modelo
- CSA® C22.2 NO. 158 en función del modelo
- Comprobado y Certificado según CEI 60947-7-1
- Ensayos de Corto circuito hasta 100 kA - Informe UL nºE198301
- U_i = 1000$V_{CA/CC}$ IEC mínimo 600 V UL o 1000 V UL en función del modelo
- Libre de Halógenos
- Índice de Inflamabilidad: UL 94V-0
- Conformidad RoHS

Bloques de Distribución Unipolares – guía de selección rápida

BLOQUES DE DISTRIBUCIÓN UNIPOLARES (SERIES UD)– GUÍA DE SELECCIÓN RÁPIDA

Descripción	Nº Artículo	Intensidad Nominal IEC	Intensidad Máxima UL	Lado de línea: Número de conexiones		Lado de línea: Sección mínima y máxima del conductor	Lado carga: Número de conexiones		Lado de línea: Sección mínima y máxima del conductor	Tensión máx de trabajo IEC	Tensión máx de trabajo UL
UD-80A	569010	80 A	85 A		1 Cable	6–16 mm² #16–# 4 AWG		6 Cables	2.5–16 mm² #16–# 4 AWG	1,000 VAC/DC	600 VAC/DC
UDJ-125A	569020	125 A	150 A		1 Cable	10–35 mm² #8–1/0 AWG		7 Cables	2.5–16 mm² #14–# 4 AWG	1,000 VAC/DC	600 VAC/DC
UDJ-160A	569030	160 A	200 A		1 Cable	10–70 mm² #8–3/0 AWG		7 Cables	2.5–16 mm² #14–# 4 AWG	1,000 VAC/DC	600 VAC/DC
UD-250A	569040	250 A	255 A		1 Cable	35–120 mm² #6 AWG–250 kcmil		11 Cables	2.5–35 mm² #14–# 1 AWG	1,000 VAC/DC	600 VAC/DC
UDF-250A	569041	250 A	255 A		Conductor plano	Flexibar 3X9X0.8–6x15.5x0.8		6 Cables	2.5–16 mm² #14–# 4 AWG	1,000 VAC/DC	600 VAC/DC
UD-400112AL	569252	400 A	335 A		1 Cable	95–185 mm² 3/0 AWG–400 kcmil		12 Cables	2.5–10 mm² # 14–# 6 AWG	1,000 VAC, 1,500 VDC	1,000 VAC/DC
UD-400112CU	569052	400 A	335 A		1 Cable	96–185 mm² 3/0 AWG–400 kcmil		12 Cables	2.5–10 mm² # 14–# 6 AWG	1,000 VAC, 1,500 VDC	1,000 VAC/DC
UD-400212AL	569251	400 A	400 A		2 Cables	35–95 mm² #8–3/0 AWG		12 Cables	2.5–10 mm² # 14–# 6 AWG	1,000 VAC, 1,500 VDC	1,000 VAC/DC
UD-400212CU	569051	400 A	400 A		2 Cables	35–95 mm² #8–3/0 AWG		12 Cables	2.5–10 mm² # 14–# 6 AWG	1,000 VAC, 1,500 VDC	1,000 VAC/DC
UD-400A	569050	400 A	335 A		1 Cable	95–185 mm² 3/0 AWG–400 kcmil		11 Cables	2.5–35 mm² #14–# 1 AWG	1,000 VAC/DC	600 VAC/DC
UDF-500A	569060	500 A	335 A		Conductor plano	Flexibar 4x15.5x0.8–8x24x1		11 Cables	2.5–35 mm² #14–# 1 AWG	1,000 VAC/DC	600 VAC/DC
UD6C500AL	569201	500 A	380 A		1 Cable	95–240 mm² 3/0AWG- 500 kcmil		6 Cables	10–50 mm² #8–1/0 AWG	1,000 VAC, 1,500 VDC	1,000 VAC/DC
UDF6C500AL	569202	500 A	475 A		Conductor plano	Flexibar 2x20x1–10x24x1 IBS/IBSB 50–100 mm²		6 Cables	10–50 mm² #8–1/0 AWG	1,000 VAC, 1,500 VDC	1,000 VAC/DC
UDF9C500AL	569204	500 A	490 A		Conductor plano	Flexibar 2x20x1–10x24x1 IBS/IBSB 50–100 mm²		9 Cables	4–25 mm² #12–# 4 AWG	1,000 VAC, 1,500 VDC	1,000 VAC/DC
UDF12C500AL	569206	500 A	500 A		Conductor plano	Flexibar 2x20x1–10x24x1 IBS/IBSB 50–100 mm²		12 Cables	4–25 mm² #12–# 4 AWG	1,000 VAC, 1,500 VDC	1,000 VAC/DC
UD9C630AL	569203	630 A	420 A		1 Cable	120–300 mm² 4/0 AWG- 600 kcmil		9 Cables	4–25 mm² #12–# 4 AWG	1,000 VAC, 1,500 VDC	1,000 VAC/DC
UD2C12C630AL	569205	630 A	670 A		2 Cables	95–185 mm² 3/0 AWG–400 kcmil		12 Cables	4–25 mm² #12–# 4 AWG	1,000 VAC, 1,500 VDC	1,000 VAC/DC
UDF12C800AL	569208	800 A	670 A		Conductor plano	Flexibar 2x20x1–10x32x1 IBS/IBSB 50–240 mm²		12 Cables	4–25 mm² #12–# 4 AWG	1,000 VAC, 1,500 VDC	1,000 VAC/DC
UD2C12C1000AL	569207	1000 A	760 A		2 Cables	35–240 mm² 2 AWG–500 kcmil		12 Cables	4–25 mm² #12–# 4 AWG	1,000 VAC, 1,500 VDC	1,000 VAC/DC
UDF9C1000AL	569210	1000 A	840 A		Conductor plano	Flexibar 6x24x1–10x50x1 IBS/IBSB 120–240 mm²		9 Cables	10–95 mm² #8–3/0 AWG	1,000 VAC, 1,500 VDC	1,000 VAC/DC
UD2C9C1250AL	569209	1250 A	950 A		2 Cables	185–400 mm² 400 kcmil–750 kcmil		9 Cables	10–95 mm² #8–3/0 AWG	1,000 VAC, 1,500 VDC	1,000 VAC/DC

Bloques repartidores unipolares

UD 80 A

UDJ 125 A

FSJ

UDJ 160 A

UD-80 A
80 A – IEC
85 A – cULus CSA

De un cable a seis cables

- Modular: con una sola entrada, se pueden alimentar los bloques repartidores en paralelo usando un puente. Duplicado fácil de Neutro.

- Icw kA rms 1s : 3
- Ipk kA : 22
- Ui: 1000 VAC/DC IEC
- Vin: 600 VAC/DC UL

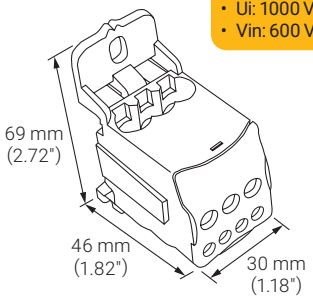

Métrica				
	Número de conexiones	Conductor	Sección mm²	Ø mm
⇨	x1		6–16	6.8
⇨	x6		2.5–6 (x4) 2.5–16 (x2)	4.5 6.8

Imperial				
	Número de conexiones	Conductor	Sección AWG	Ø in
⇨	x1		#16-#4	0.27
⇨	x6		#16-#8 (x4) #16-#4 (x2)	0.177 0.27

Cable rígido trenzado

Cable flexible trenzado

N° Artículo	Descripción		kg/lbs
569010	UD-80A	1	0.07 / 0.15

UDJ-125 A
125 A – IEC
150 A – cULus CSA

De un cable a siete cables

- Modular: con una sola entrada, se pueden alimentar los bloques repartidores en paralelo usando un puente. Duplicado fácil de Neutro.

- Icw kA rms 1s: 4.2
- Ipk kA: 30
- Ui: 1000 VAC/DC IEC
- Vin: 600 VAC/DC UL

Puente y Tapón FSJ

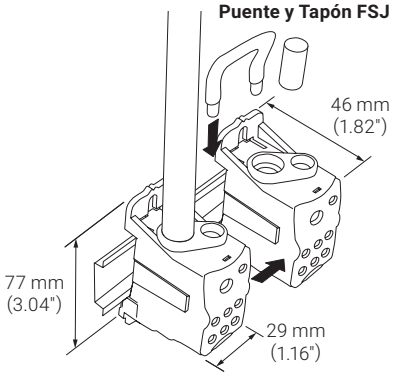

Métrica				
	Número de conexiones	Conductor	Sección mm²	Ø mm
⇨	x1		10–35	10
⇨	x7		6–16 (x1) 2.5–16 (x4)/(x6)	6.8 6.8

Imperial				
	Número de conexiones	Conductor	Sección AWG	Ø in
⇨	x1		#8–1/0	0.394
⇨	x7		#14–#2 (x1) #14–#4 (x6)	0.27 0.27

Cable rígido trenzado

Cable flexible trenzado

N° Artículo	Descripción		kg/lbs
569020	UDJ-125 A	1	0.15/0.33
569150	FSJ*	25	0.03/0.07

* NO reconocido UL®

UDJ-160 A
160 A – IEC
200 A – cULus CSA

De un cable a siete cables

- Icw kA rms 1s: 11.8
- Ipk kA: 30
- Ui: 1000 VAC/DC IEC
- Vin: 600 VAC/DC UL

Métrica				
	Número de conexiones	Conductor	Sección mm²	Ø mm
⇨	x1		10–70	12.3
⇨	x7		6–16 (x1) 2.5–16 (x4)/(x6)	6.8 6.8

Imperial				
	Número de conexiones	Conductor	Sección AWG	Ø in
⇨	x1		#8–3/0	0.484
⇨	x7		#14–#2 (x1) #14–#4 (x6)	0.27 0.27

Cable rígido trenzado

Cable flexible trenzado

N° Artículo	Descripción		kg/lbs
569030	UDJ-160 A	1	0.15/0.33
569150	FSJ*	25	0.03/0.07

* NO reconocido UL®

Bloques repartidores unipolares

UD 250 A

FLG 250

Permite la conexión con Flexibar Advanced

UDF 250A

UD-250A
250 A – IEC
255 A – cULus CSA

De un cable a once cables

- Icw kA rms 1s: 24.5
- Ipk kA: 51
- Ui: 1000 VAC/DC IEC
- Vin: 600 VAC/DC UL

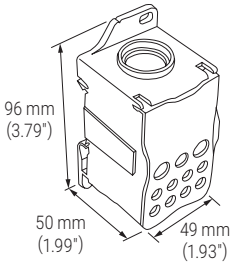

CONECTOR FLG 250:
CON Flexibar

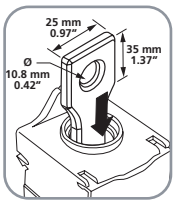

Conexión directa entre el bloque repartidor y la aparamenta

Métrica				
	Número de conexiones	Conductor	Sección mm²	Ø mm
	x1		35–120	15
	x11		6–25 (x2) / 6–35 (x2) 2.5–16 (x5) 2.5–10 (x4)	9 6.8 6.1

Imperial				
	Número de conexiones	Conductor	Sección AWG	Ø in
	x1		#6–250 kcmil	0.59
	x11		#10–#1 (x2) #14–#4 (x5) #14–#6 (x4)	0.354 0.27 0.24

Cable rígido trenzado

Cable flexible trenzado

N° Artículo	Descripción		kg/lbs
569040	UD-250A	1	0.42/0.89
569160	FLG250*	10	0.05/0.12

* NO reconocido UL®
* NO IP20

UDF-250A
250 A – IEC
255 A – cULus

De un conductor plano a seis cables

- Icw kA rms 1s: 23.0
- Ipk kA: 23
- Ui: 1000 VAC/DC IEC
- Vin: 600 VAC/DC UL

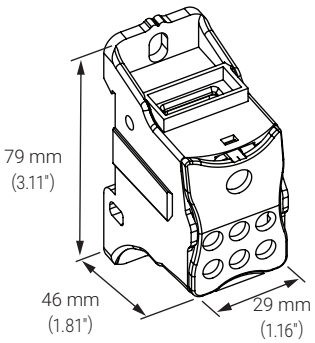

Métrica				
	Número de conexiones	Conductor	Sección mm²	Ø mm
	x1	Flexibar Advanced	3x9x0.8–6x15.5x0.8	N/A
	x6		2.5–16 (x6)	6.8

Imperial				
	Número de conexiones	Conductor	Sección AWG	Ø in
	x1	Flexibar Advanced	3x9x0.8–6x15.5x0.8	N/A
	x6		#14–#4 (x6)	0.27

Cable rígido trenzado

Cable flexible trenzado

N° Artículo	Descripción		kg/lbs
569041	UDF-250A	1	0.15 / 0.33

Bloques repartidores unipolares

UD 400 A

FLG 400

Permite la conexión con Flexibar Advanced

UDF 500A

UD-400 A
400 A – IEC
335 A – cULus CSA

- Icw kA rms 1s: 24.5
- Ipk kA: 51
- Ui: 1000 VAC/DC IEC
- Vin: 600 VAC/DC UL

De un cable a once cables

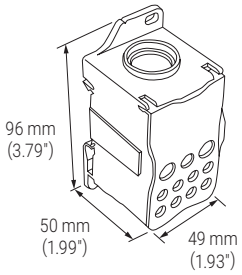

CONECTOR FLG 400:
CON Flexibar

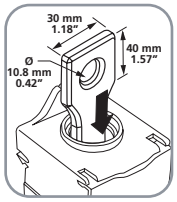

Conexión directa entre el bloque repartidor y la aparamenta

Métrica				
	Número de conexiones	Conductor	Sección mm²	Ø mm
	x1		95–185	19
	x11		6–25 (x2) / 6–35 (x2) 2.5–16 (x5) 2.5–10 (x4)	9 6.8 6.1

Imperial				
	Número de conexiones	Conductor	Sección AWG	Ø in
	x1		3/0–400 kcmil	0.748
	x11		#10–#1 (x2) #14–#4 (x5) #14–#6 (x4)	0.354 0.27 0.24

Cable rígido trenzado

Cable flexible trenzado

N° Artículo	Descripción		kg/lbs
569050	UD-400A	1	0.4/0.89
569170	FLG400*	10	0.05 / 0.12

* NO reconocido UL®
* NO IP20

UDF-500A
500 A – IEC
335 A – cULus

- Icw kA rms 1s: 24.5
- Ipk kA: 51
- Ui: 1000 VAC/DC IEC
- Vin: 600 VAC/DC UL

De un conductor plano a once cables

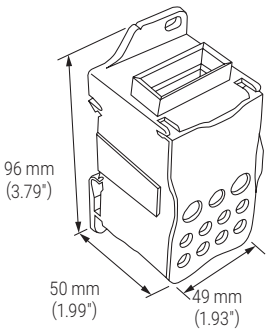

Métrica				
	Número de conexiones	Conductor	Sección mm²	Ø mm
	x1	Flexibar Advanced	4x15.5x0.8–8x24x1	N/A
	x11		2.5–16 (x5) 2.5–10 (x4) 6–25 (x2)	6.8 6.1 9

Imperial				
	Número de conexiones	Conductor	Sección AWG	Ø in
	x1	Flexibar Advanced	4x15.5x0.8–8x24x1	N/A
	x11		#14–#4 (x5) #14–#6 (x4) #10–#1 (x2)	0.27 0.24 0.354

Cable rígido trenzado

Cable flexible trenzado

N° Artículo	Descripción		kg/lbs
569060	UDF-500A	1	0.37 / 0.82

Bloques repartidores unipolares

IDEAL PARA APLICACIONES SOLARES

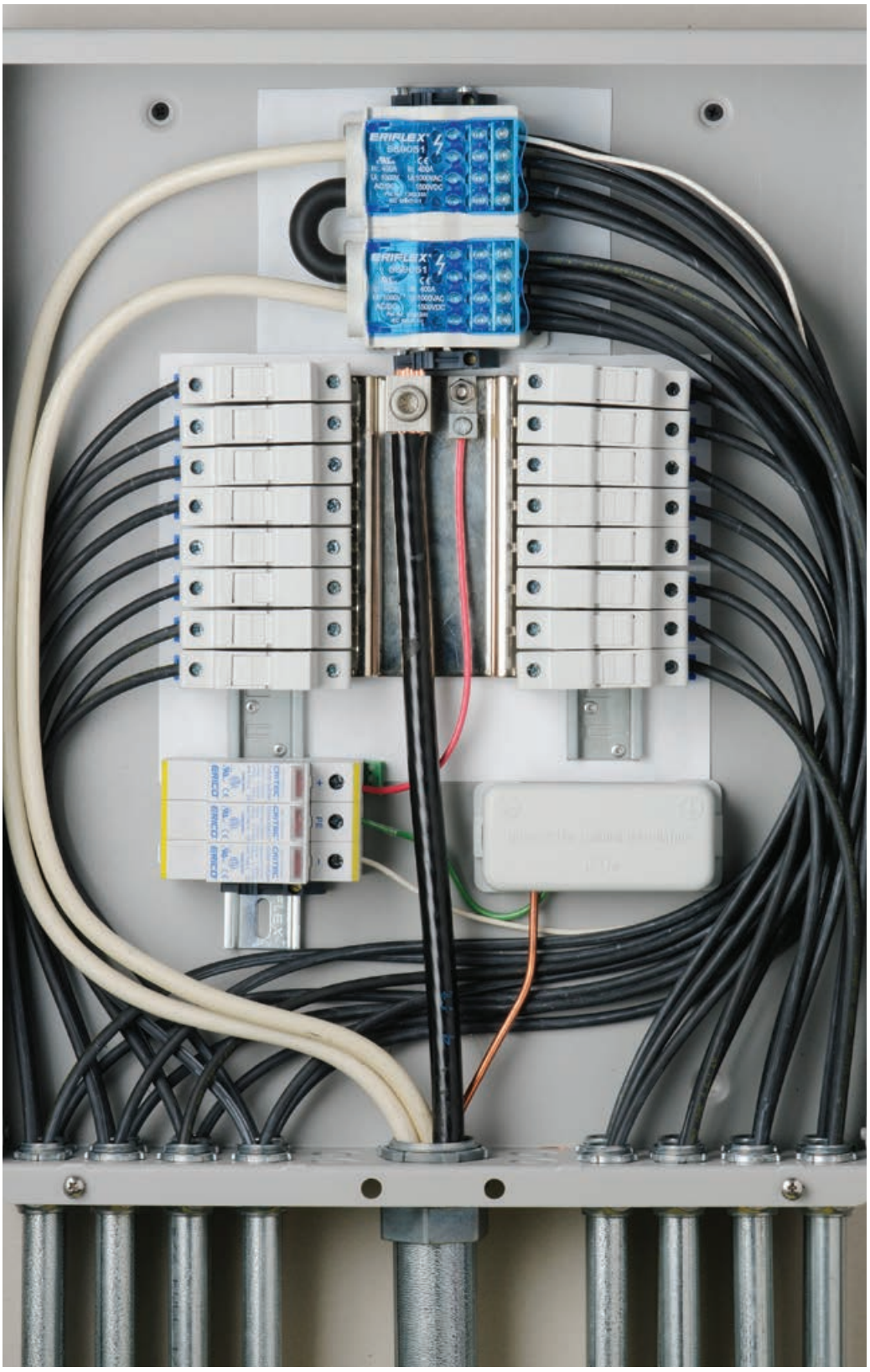

Reconocido UL® para 1000$V_{CA/CC}$ y Certificado CEI para 1000 V_{CA}/1500 V_{CC}
Se puede usar en paralelo utilzando puentes con UD400 212

Bloques repartidores unipolares

IDEAL PARA APLICACIONES SOLARES

UD-400212AL & UD-400212CU
400 A – IEC
400 A –

De dos cables a doce cables

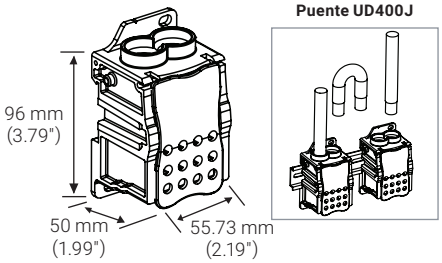

- Icw kA rms 1s: 24.5
- Ipk kA: 51
- Ui: 1000 VAC IEC
- Ui: 1500 VDC IEC
- Vin: 1000 VAC/DC UL

Métrica				
	Número de conexiones	Conductor	Sección mm²	Ø mm
	x2		35–95	13.5
	x12		2.5–10	6.1

Imperial				
	Número de conexiones	Conductor	Sección AWG	Ø in
	x2		#8–3/0	0.53
	x12		#14–#6	0.24

Cable rígido trenzado

Cable flexible trenzado

Nº Artículo	Descripción		kg/lbs
569251	UD-400212AL Aluminio Estañado	1	0.160 / 0.35
569051	UD-400212CU Cobre Estañado	1	0.38 / 0.84
569200	UD400J (380 A Máx)	10	0.06 / 0.13

UD-400112AL & UD-400112CU
400 A – IEC
335 A –

De un cable a doce cables

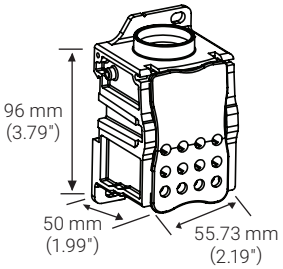

- Icw kA rms 1s: 24.5
- Ipk kA: 51
- Ui: 1000 VAC IEC
- Ui: 1500 VDC IEC
- Vin: 1000 VAC/DC UL

Métrica				
	Número de conexiones	Conductor	Sección mm²	Ø mm
	x1		95–185	19
	x12		2.5–10	6.1

Imperial				
	Número de conexiones	Conductor	Sección AWG	Ø in
	x1		3/0–400 kcmil	0.787
	x12		#14–#6	0.24

Cable rígido trenzado

Cable flexible trenzado

Nº Artículo	Descripción		kg/lbs
569252	UD-400112AL Aluminio Estañado	1	0.180 / 0.4
569052	UD-400112CU Cobre Estañado	1	0.4 / 0.88

Bloques repartidores unipolares

UD6C500AL

UDF6C500AL

UD6C500AL
715 A – IEC
380 A – UL

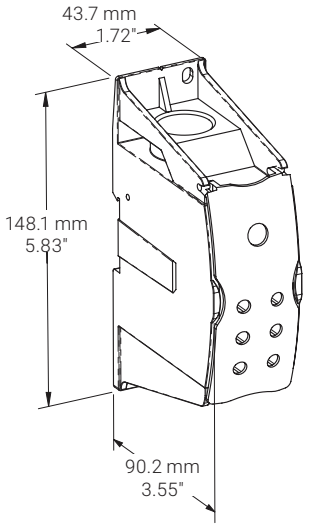

De un cable a seis cables

- Icw kA rms 1s : 34.3
- Ipk kA : 52.5
- Ui: 1000 VAC IEC
- Ui: 1500 VDC IEC
- Vin: 1000 VAC/DC UL

UDF6C500AL
775 A – IEC
(Flexibar Advanced)
545 A – IEC
(IBSB Advanced)
475 A – UL

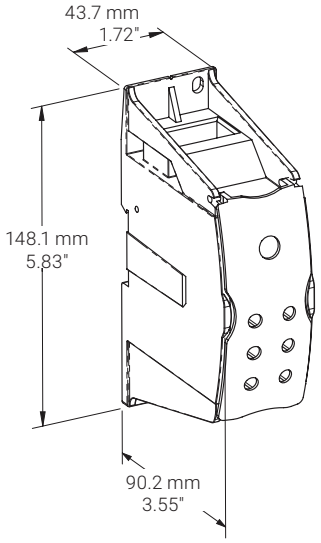

De un conductor plano a seis cables

- Icw kA rms 1s: 34.3
- Ipk kA: 52.5
- Ui: 1000 VAC IEC
- Ui: 1500 VDC IEC
- Vin: 1000 VAC/DC UL

Métrica				
	Número de conexiones	Conductor	Sección mm²	Ø mm
	x1		95–240	22
	x6		10–50	10

Métrica				
	Número de conexiones	Conductor	Sección mm²	Ø mm
	x1	Flexibar Advanced IBSB Advanced	2x20x1–10x24x1 50–100	N/A
	x6		10–50	10

Imperial				
	Número de conexiones	Conductor	Sección AWG	Ø in
	x1		3/0–500 kcmil	0.866
	x6		8–1/0	0.394

Imperial				
	Número de conexiones	Conductor	Sección AWG	Ø in
	x1	Flexibar Advanced IBSB Advanced	2x20x1–10x24x1 50–100	N/A
	x6		8–1/0	0.394

Cable rígido trenzado
Cable flexible trenzado

Nº Artículo	Descripción		kg/lbs
569201	UD6C500AL	1	0.34 / 0.75

Cable rígido trenzado
Cable flexible trenzado

Nº Artículo	Descripción		kg/lbs
569202	UDF6C500AL	1	0.34 / 0.75

Bloques repartidores unipolares

UDF9C500AL

UDF12C500AL

UDF9C500AL

710 A – IEC
(Flexibar Advanced)
510 A – IEC
(IBSB Advanced)
490 A – UL

De un conductor plano a nueve cables

- Icw kA rms 1s: 32.2
- Ipk kA: 52.5
- Ui: 1000 VAC IEC
- Ui: 1500 VDC IEC
- Vin: 1000 VAC/DC UL

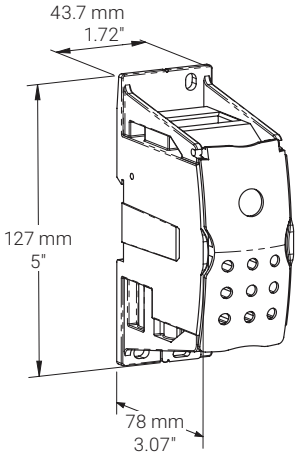

UDF12C500AL

780 A – IEC
(Flexibar Advanced)
550 A – IEC
(IBSB Advanced)
500 A – UL

De un conductor plano a doce cables

- Icw kA rms 1s: 34.3
- Ipk kA: 52.5
- Ui: 1000 VAC IEC
- Ui: 1500 VDC IEC
- Vin: 1000 VAC/DC UL

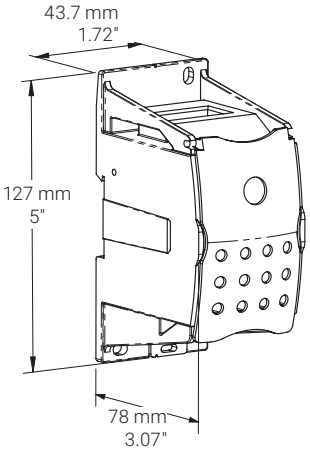

Métrica				
	Número de conexiones	Conductor	Sección mm²	Ø mm
	x1	Flexibar Advanced IBSB Advanced	2x20x1–10x24x1 50–100	N/A
	x9		4–25	6.9

Métrica				
	Número de conexiones	Conductor	Sección mm²	Ø mm
	x1	Flexibar Advanced IBSB Advanced	2x20x1–10x24x1 50–100	N/A
	x12		4–25	6.9

Imperial				
	Número de conexiones	Conductor	Sección AWG	Ø in
	x1	Flexibar Advanced IBSB Advanced	2x20x1-10x24x1 50–100	N/A
	x9		12–4	0.272

Imperial				
	Número de conexiones	Conductor	Sección AWG	Ø in
	x1	Flexibar Advanced IBSB Advanced	2x20x1–10x24x1 50–100	N/A
	x12		12–4	0.272

Cable rígido trenzado
Cable flexible trenzado

Nº Artículo	Descripción		kg/lbs
569204	UDF9C500AL	1	0.27 / 0.6

Cable rígido trenzado
Cable flexible trenzado

Nº Artículo	Descripción		kg/lbs
569206	UDF12C500AL	1	0.36 / 0.8

Bloques repartidores unipolares

UD9C630AL

UD2C12C630AL

UD9C630AL
705 A – IEC
420 A – UL

De un cable a nueve cables

- Icw kA rms 1s: 32.2
- Ipk kA: 52.5
- Ui: 1000 VAC IEC
- Ui: 1500 VDC IEC
- Vin: 1000 VAC/DC UL

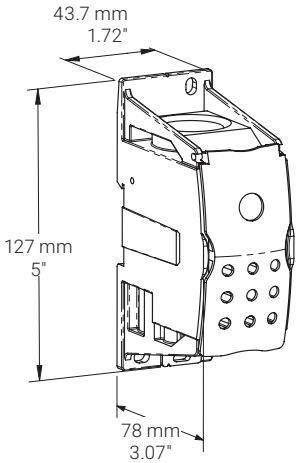

UD2C12C630AL
1010 A – IEC
670 A – UL

De dos cables a doce cables

- Icw kA rms 1s: 42.9
- Ipk kA: 52.5
- Ui: 1000 VAC IEC
- Ui: 1500 VDC IEC
- Vin: 1000 VAC/DC UL

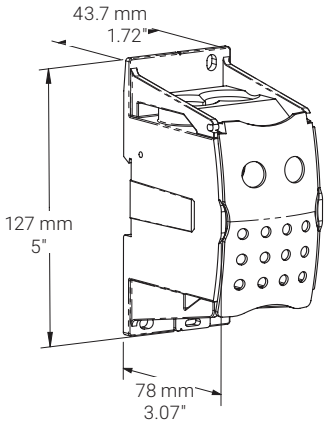

Métrica				
	Número de conexiones	Conductor	Sección mm²	Ø mm
	x1		120–300	23.4
	x9		4–25	6.9

Métrica				
	Número de conexiones	Conductor	Sección mm²	Ø mm
	x2		95–185	19.1
	x12		4–25	6.9

Imperial				
	Número de conexiones	Conductor	Sección AWG	Ø in
	x1		4/0–600 kcmil	0.92
	x9		12–4	0.272

Imperial				
	Número de conexiones	Conductor	Sección AWG	Ø in
	x2		3/0–400 kcmil	0.75
	x12		12–4	0.272

Cable rígido trenzado
Cable flexible trenzado

Nº Artículo	Descripción		kg/lbs
569203	UD9C630AL	1	0.27 / 0.6

Cable rígido trenzado
Cable flexible trenzado

Nº Artículo	Descripción		kg/lbs
569205	UD2C12C630AL	1	0.34 / 0.75

Bloques repartidores unipolares

UDF12C800AL

UD2C12C1000AL

UDF12C800AL
885 A – IEC
(Flexibar Advanced)
800 A – IEC
(IBSB Advanced)
670 A – UL

De un conductor plano a doce cables

- Icw kA rms 1s: 42.9
- Ipk kA: 73.5
- Ui: 1000 VAC IEC
- Ui: 1500 VDC IEC
- Vin: 1000 VAC/DC UL

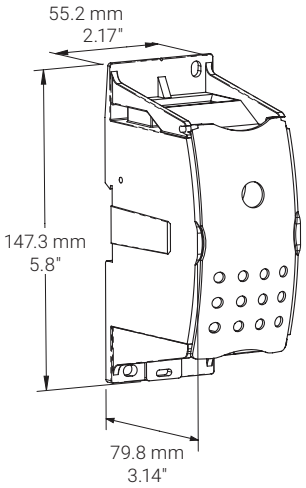

UD2C12C1000AL
1070 A – IEC
760 A – UL

De dos cables a doce cables

- Icw kA rms 1s: 42.9
- Ipk kA: 73.5
- Ui: 1000 VAC IEC
- Ui: 1500 VDC IEC
- Vin: 1000 VAC/DC UL

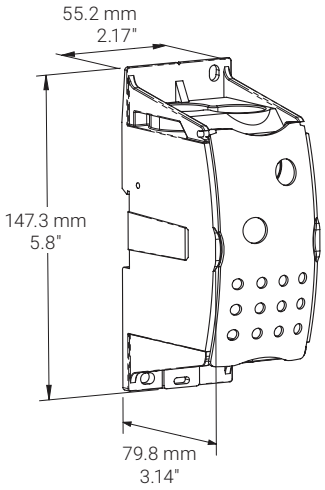

Métrica				
	Número de conexiones	Conductor	Sección mm²	Ø mm
	x1	Flexibar Advanced IBSB Advanced	2x20x1–10x32x1 50–240	N/A
	x12		4–25	6.9

Métrica				
	Número de conexiones	Conductor	Sección mm²	Ø mm
	x2		35–240	22
	x12		4–25	6.9

Imperial				
	Número de conexiones	Conductor	Sección AWG	Ø in
	x1	Flexibar Advanced IBSB Advanced	2x20x1-10x32x1 50–240	N/A
	x12		12–4	0.272

Imperial				
	Número de conexiones	Conductor	Sección AWG	Ø in
	x2		2–500 kcmil	0.87
	x12		12–4	0.272

Cable rígido trenzado
Cable flexible trenzado

Nº Artículo	Descripción		kg/lbs
569208	UDF12C800AL	1	0.45 / 1

Cable rígido trenzado
Cable flexible trenzado

Nº Artículo	Descripción		kg/lbs
569207	UD2C12C1000AL	1	0.45 / 1

Bloques repartidores unipolares

UDF9C1000AL

UD2C9C1250AL

UDF9C1000AL
1450 A – IEC (Flexibar Advanced)
1100 A – IEC (IBSB Advanced)
840 A – UL

De un conductor plano a nueve cables

- Icw kA rms 1s: 71.5
- Ipk kA: 73.5
- Ui: 1000 VAC IEC
- Ui: 1500 VDC IEC
- Vin: 1000 VAC/DC UL

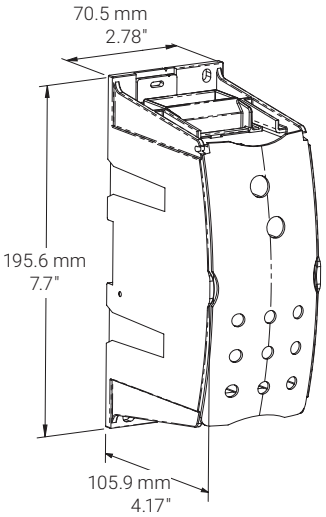

UD2C9C1250AL
1740 A – IEC
950 A – UL

De dos cables a nueve cable

- Icw kA rms 1s: 84
- Ipk kA: 73.5
- Ui: 1000 VAC IEC
- Ui: 1500 VDC IEC
- Vin: 1000 VAC/DC UL

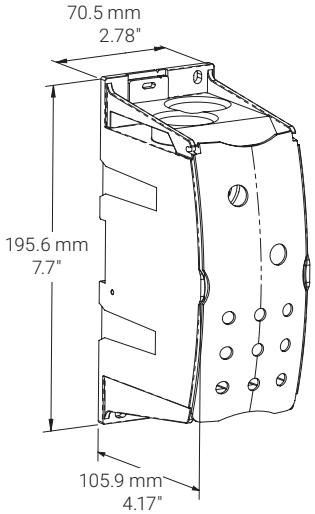

Métrica				
	Número de conexiones	Conductor	Sección mm²	Ø mm
	x1	Flexibar Advanced IBSB Advanced	6x24x1-10x50x1 120–240	N/A
	x9		10–95	13.5

Métrica				
	Número de conexiones	Conductor	Sección mm²	Ø mm
	x2		185–400	27.5
	x9		10–95	13.5

Imperial				
	Número de conexiones	Conductor	Sección AWG	Ø in
	x1	Flexibar Advanced IBSB Advanced	6X24X1–10X50X1 120–240	N/A
	x9		8–3/0	0.53

Imperial				
	Número de conexiones	Conductor	Sección AWG	Ø in
	x2		400–750 kcmil	1.08
	x9		8–3/0	0.53

Cable rígido trenzado
Cable flexible trenzado

Nº Artículo	Descripción		kg/lbs
569210	UDF9C1000AL	1	0.93 / 2.05

Cable rígido trenzado
Cable flexible trenzado

Nº Artículo	Descripción		kg/lbs
569209	UD2C9C1250AL	1	0.93 / 2.05

Bloques repartidores 2 y 4 polos

CARACTERÍSTICAS COMUNES

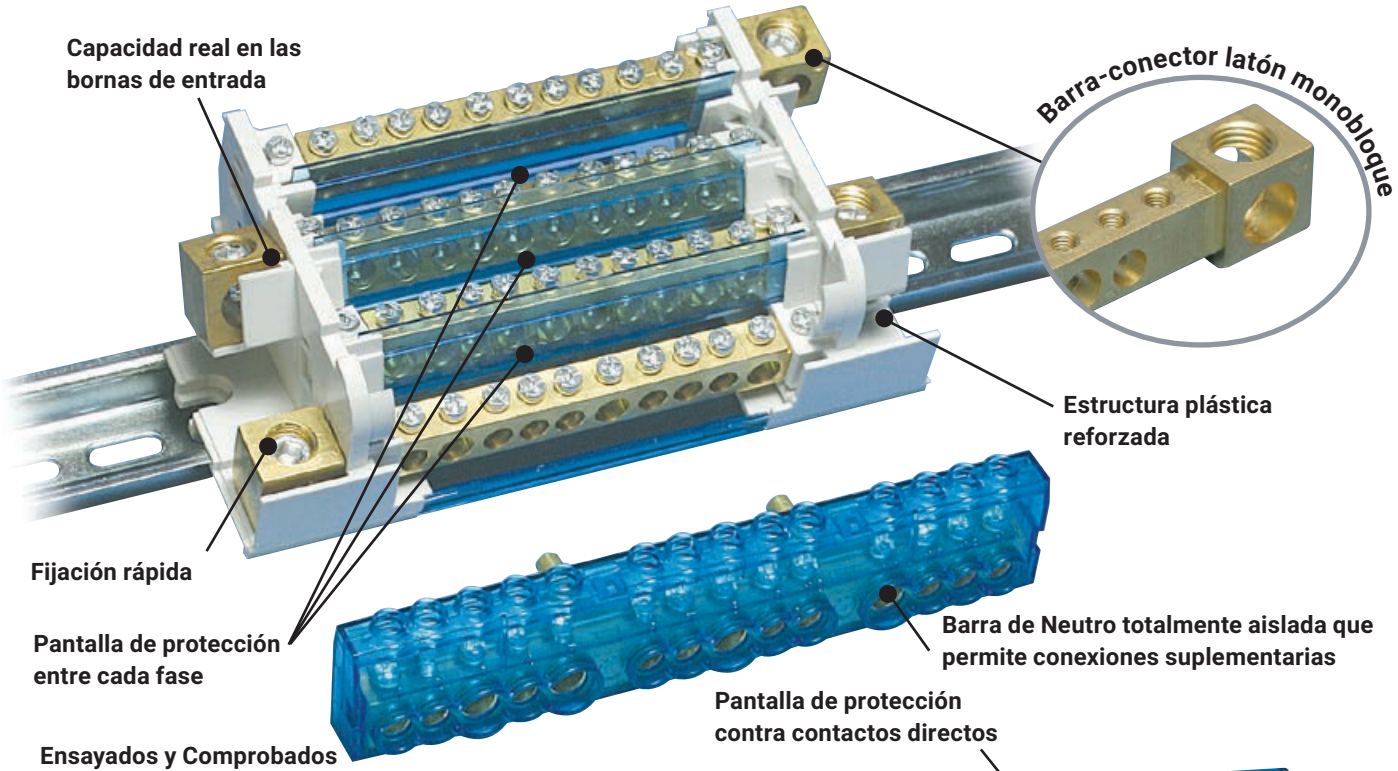

Pantalla de protección contra contactos directos

Ensayados y Comprobados conforme con la norma CEI 60947-7-1

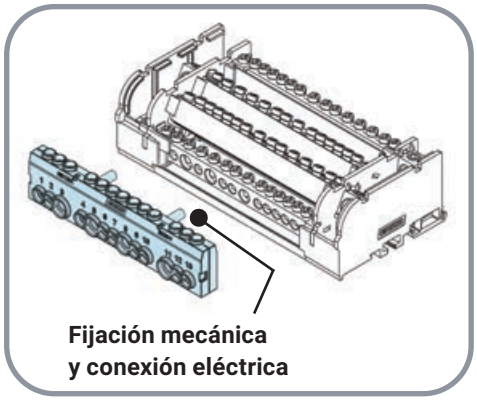

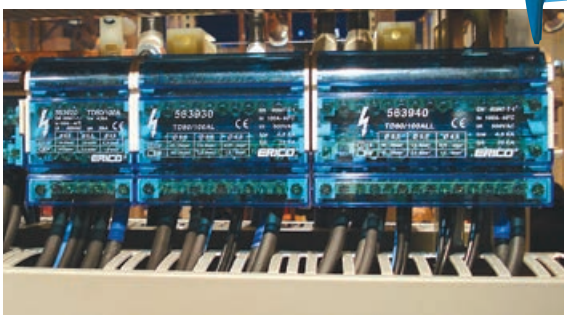

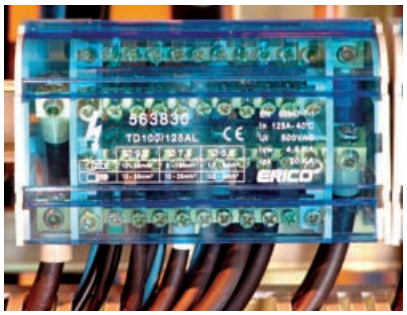

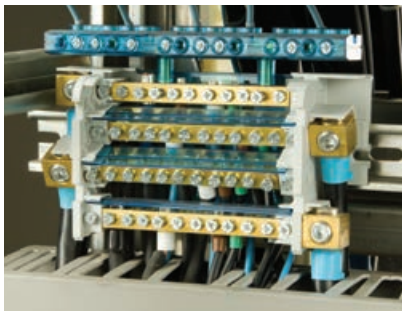

Bloques de dos y cuatro polos – guía de selección rápida

BLOQUES DISTRIBUIDORES DE DOS POLOS (SERIE BD) Y CUATRO POLOS (SERIE TD) - GUÍA DE SELECCIÓN RÁPIDA

Descripción	Nº Artículo	Intensidad máxima IEC	Intensidad máxima UL	Núm. de polos / fases	Lado línea: Núm. de conexiones por fase	Lado de línea: Sección mínima y máxima del conductor	Lado carga: Núm. de conexiones por fase	Lado de línea: Sección mínima y máxima del conductor	Tensión máx de trabajo IEC	Tensión máx de trabajo UL
BD-40A	563720	40 A	–	2	2 Cables	6–16 mm²	15 Cables	0.75–4 mm²	500 VAC/DC	–
TD-40A	563740	40 A	–	4	2 Cables	6–16 mm²	11 Cables	0.75–4 mm²	500 VAC	–
BD-80-100A	563900	100 A	–	2	1 Cable	10–25 mm²	6 Cables	(3) 0.75–4 mm² (3) 1.5–6 mm²	500 VAC/DC	–
BD-80-100AL	563910	100 A	–	2	2 Cables	10–25 mm²	13 Cables	(6) 0.75–4 mm² (7) 1.5–6 mm²	500 VAC/DC	–
TD-80-100A	563920	100 A	–	4	1 Cable	10–25 mm²	6 Cables	(3) 0.75–4 mm² (3) 1.5–6 mm²	500 VAC	–
TD-80-100AL	563930	100 A	–	4	2 Cables	10–25 mm²	9 Cables	(4) 0.75–4 mm² (5) 1.5–6 mm²	500 VAC	–
TD-80-100ALL	563940	100 A	–	4	2 Cables	10–25 mm²	13 Cables	(6) 0.75–4 mm² (7) 1.5–6 mm²	500 VAC	–
BD-100-125A	563800	125 A	–	2	1 Cable	10–35 mm²	6 Cables	(5) 1.5–6 mm² (1) 6–16 mm²	690 VAC/DC	–
BD-100-125AL	563810	125 A	–	2	1 Cable	10–35 mm²	14 Cables	(11) 1.5–6 mm² (3) 6–16 mm²	690 VAC/DC	–
TD-100-125A	563820	125 A	–	4	1 Cable	10–35 mm²	6 Cables	(5) 1.5–6 mm² (1) 6–16 mm²	690 VAC	–
TD-100-125AL	563830	125 A	–	4	1 Cable	10–35 mm²	10 Cables	(7) 1.5–6 mm² (3) 6–16 mm²	690 VAC	–
TD-100-125ALL	563840	125 A	–	4	1 Cable	10–35 mm²	14 Cables	(11) 1.5–6 mm² (1) 6–16 mm² (2) 10–25 mm²	690 VAC	–
TD-160A	563200	160 A	–	4	1 Cable	10–50 mm²	11 Cables	(1) 2.5–6 mm² (7) 2.5–16 mm² (3) 10–35 mm²	690 VAC	–
TD-160AL	563990	160 A	–	4	1 Cable	10–50 mm²	11 Cables	(8) 2.5–16 mm² (3) 10–35 mm²	690 VAC	–
TDL-400A	563995	400 A	400 A	4	1 Cable or 1 Flexibar	35–120 mm² 1/0–250 kcmil Flexibar 6x24x1 max	14 Cables	(1) 10–50 mm² (2) 10–35 mm² (4) 6–25 mm² (7) 2.5–16 mm² (1) #6–1/0 (2) #8–#1 (4) #10–#3 (7) #10–#5	1,000 VAC, 1,500 VDC	600 VAC/DC

Bloques repartidores 2 y 4 polos

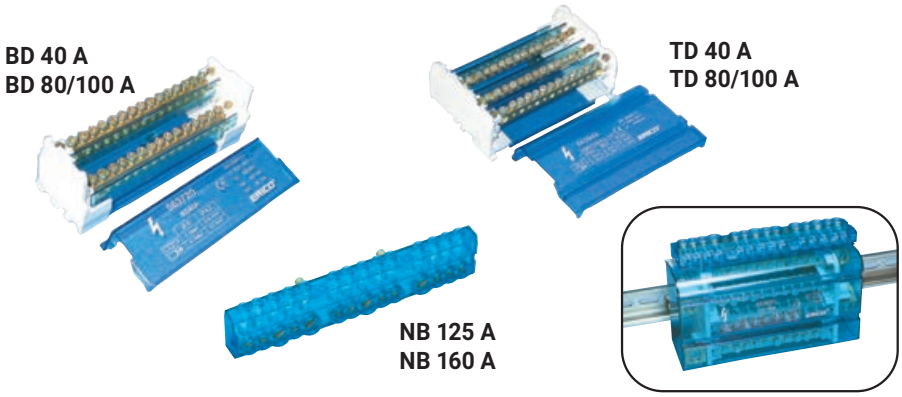

- Mínimo espacio para una máxima potencia
- Conexiones fáciles
- Protección: Pantalla y Tapa transparentes
- Aislante: Auto extinguible UL94 V0
- Conexiones seguras
- Para montar en perfil DIN o en placa de fondo con tornillos*
- Libre de Halógenos
- Conformidad RoHS
- IEC 60947-7-1

2 Y 4 POLOS 40 A

2 Polos BD 40 A

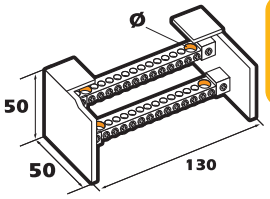

I = 40 A IEC
- Icw kA rms 1s : 4.5
- Ipk kA : 22
- Ui : 500 VCA/CC

BD 40 A – 16 TERMINALES

	mm²	mm²		Ø mm
	6–16	4–10	x2	6
	1.5–4	0.75–4	x15	4.3

4 Polos TD 40 A

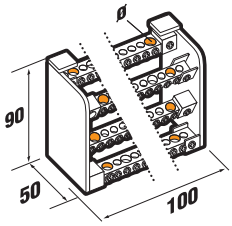

I = 40 A IEC
- Icw kA rms 1s : 4.5
- Ipk kA : 22
- Ui : 500 VCA

TD 40 A – 12 TERMINALES

	mm²	mm²		Ø mm
	6–16	4–10	x2	6
	1.5–4	0.75–4	x11	4.3

* Taladros entre centros:
- BD 40 A = 110 mm
- TD 40 A = 80 mm

N° Artículo	Descripción		kg/lbs
563720	BD 40 A	1	0.22/0.49
563740	TD 40 A	1	0.33/0.73

Cable rígido trenzado

Cable flexible trenzado

2 & 4 Polos 80/100 A

2 Polos BD 80/100 A

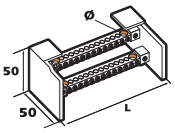

I = 100 A IEC
- Icw kA rms 1s : 4.5
- Ipk kA : 20
- Ui : 500 VCA/CC

BD 80/100 A – 6 TERMINALES

	mm²	mm²		Ø mm
	10–25	10–25	x1	8.5
	1.5–4	0.75–4	x3	4.5
	2.5–6	1.5–6	x3	5.5

BD 80/100 AL – 14 TERMINALES

	10–25	10–25	x2	8.5
	1.5–4	0.75–4	x6	4.5
	2.5–6	1.5–6	x7	5.5

4 Polos TD 80/100 A

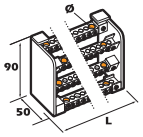

I = 100 A IEC
- Icw kA rms 1s : 4.5
- Ipk kA : 20
- Ui : 500 VCA

TD 80/100 A – 6 TERMINALES

	mm²	mm²		Ø mm
	10–25	10–25	x1	8.5
	1.5–4	0.75–4	x3	4.5
	2.5–6	1.5–6	x3	5.5

TD 80/100 AL – 10 TERMINALES

	10–25	10–25	x2	8.5
	1.5–4	0.75–4	x4	4.5
	2.5–6	1.5–6	x5	5.5

TD 80/100 ALL – 14 TERMINALES

	10–25	10–25	x2	8.5
	1.5–4	0.75–4	x6	4.5
	2.5–6	1.5–6	x7	5.5

* Taladros entre centros:
- BD 80/100 A = 45 mm
- BD 80/100 AL = 110 mm
- TD 80/100 A = 45 mm
- TD 80/100 AL = 80 mm
- TD 80/100 ALL = 110 mm

N° Artículo	Descripción			L
563900	BD 80/100 A	1	0.11	64
563910	BD 80/100 AL	1	0.21	130
563920	TD 80/100 A	1	0.21	64
563930	TD 80/100 AL	1	0.31	100
563940	TD 80/100 ALL	1	0.40	130

BARRA DE NEUTRO

- Aumenta la capacidad de cableado
- Conexión Directa
- Ensamblaje mecánico fuerte
- Tapa transparente

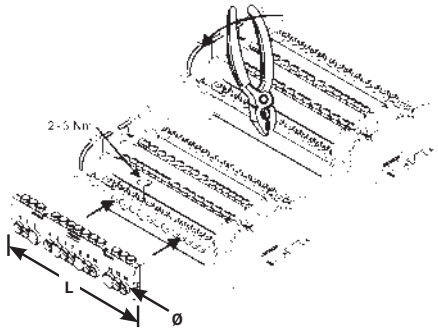

Ilustración de instalación del Neutro – barra

Barra de Neutro 563841 →	563830 – Barra-conector monobloque 563840 – Barra-conector monobloque
Barra de Neutro 563201 →	563200 – Barra-conector monobloque 563990 – Barra-conector monobloque

NB 125 A

I = 125 A IEC
- Icw kA rms 1s : 4.5
- Ipk kA : 30

	mm²	mm²		Ø mm
	10–25	6–16	x3	7.5
	2.5–6	1.5–6	x9	5.5

NB 160 A

I = 160 A IEC
- Icw kA rms 1s : 6.2
- Ipk kA : 35

	mm²	mm²		Ø mm
	10–35	10–25	x4	8.5
	2.5–16	1.5–16	x10	7.2

N° Artículo	Descripción	L		
563841	NB 125 A	142	10	0.17
563201	NB 160 A	170	10	0.20

Bloques repartidores 2 y 4 polos

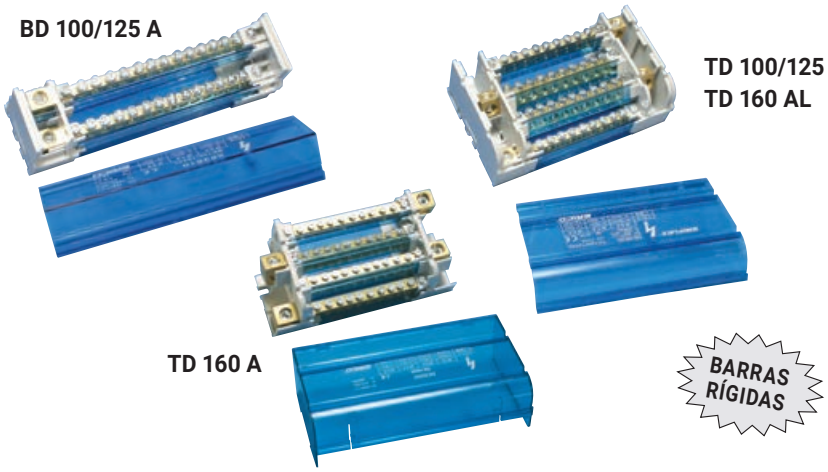

- Conexiones fáciles: Entradas separadas de las Salidas
- Barra de Neutro Suplementaria: 125A y 160A
- Montados en perfil DIN ó con tornillos*
- Diámetro amplio de las bornas de entradas: Conexiones seguras
- Nuevo diseño: Barra latón monobloque para mayor seguridad
- Valor de Intensidad Ipk incrementado hasta 35 kA
- Ensamblaje mecánico fuerte
- IEC 60947-7-1

2 & 4 POLOS 100/125 A

2 polos BD 100/125 A

I = 125 A IEC
- Ui : 690 VCA/CC

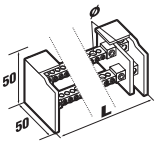

BD 100/125 A – 6 TERMINALES

	mm²	mm²		Ø mm
	10–35	10–35	x1	9.5
	2.5–6	1.5–6	x5	5.5
	10–25	6–16	x1	7.5

BD 100/125 AL – 14 TERMINALES

	mm²	mm²		Ø mm
	10–35	10–35	x1	9.5
	2.5–6	1.5–6	x11	5.5
	10–25	6–16	x3	7.5

4 polos TD 100/125 A

I = 125 A IEC
- Ui : 690 V_{CA}

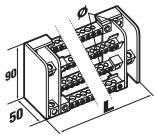

TD 100/125 A – 6 TERMINALES

	mm²	mm²		Ø mm
	10–35	10–35	x1	9.5
	2.5–6	1.5–6	x5	5.5
	10–25	6–16	x1	7.5

TD 100/125 AL – 10 TERMINALES

	10–35	10–35	x1	9.5
	2.5–6	1.5–6	x7	5.5
	10–25	6–16	x3	7.5

TD 100/125 ALL – 14 TERMINALES

	10–35	10–35	x1	9.5
	2.5–6	1.5–6	x11	5.5
	10–25	6–16	x1	7.5
	10–35	10–25	x2	8.5

* Taladros entre centros:
- BD 100/125 A = 74 mm
- BD 100/125 AL = 142 mm
- TD 100/125 A = 89 mm
- TD 100/125 AL = 127 mm
- TD 100/125 ALL = 162 mm

Nº Artículo	Descripción	Icw	Ipk			L
563800	BD 100/125 A	4.5	30	1	0.16	94
563810	BD 100/125 AL	4.5	25	1	0.27	162
563820	TD 100/125 A	4.5	30	1	0.33	109
563830	TD 100/125 AL	4.5	30	1	0.44	147
563840	TD 100/125 ALL	4.5	21	1	0.55	182

4 POLOS 160 A

TD 160 A

I = 160 A IEC
- Icw kA rms 1s : 8.2
- Ipk kA : 35
- Ui : 690 V_{CA}

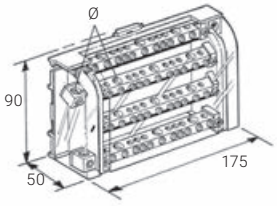

TD 160 A : 11 TERMINALES

	mm²	mm²		Ø mm
	10–50	10–50	x1	12
	10–35	10–25	x3	8.5
	2.5–16	1.5–16	x7	7.2
	2.5–6	1.5–6	x1	5.5

* Taladros entre centros: 160 mm

Nº Artículo	Descripción		
563200	TD 160A	1	0.606

4 POLOS 160 A

TD 160 A

I = 160 A IEC
- Icw kA rms 1s : 8.2
- Ipk kA : 35
- Ui : 690 V_{CA}

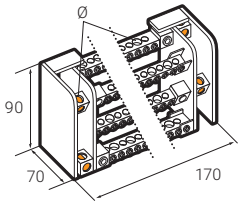

TD 160 AL : 11 TERMINALES

	mm²	mm²		Ø mm
	10–50	10–50	x1	12
	10–35	10–25	x3	8.5
	2.5–16	1.5–16	x8	7

* Taladros entre centros: 150 mm

Nº Artículo	Descripción		
563990	TD 160AL	1	0.74

Bloque pepartidor tetrapolar – TDL

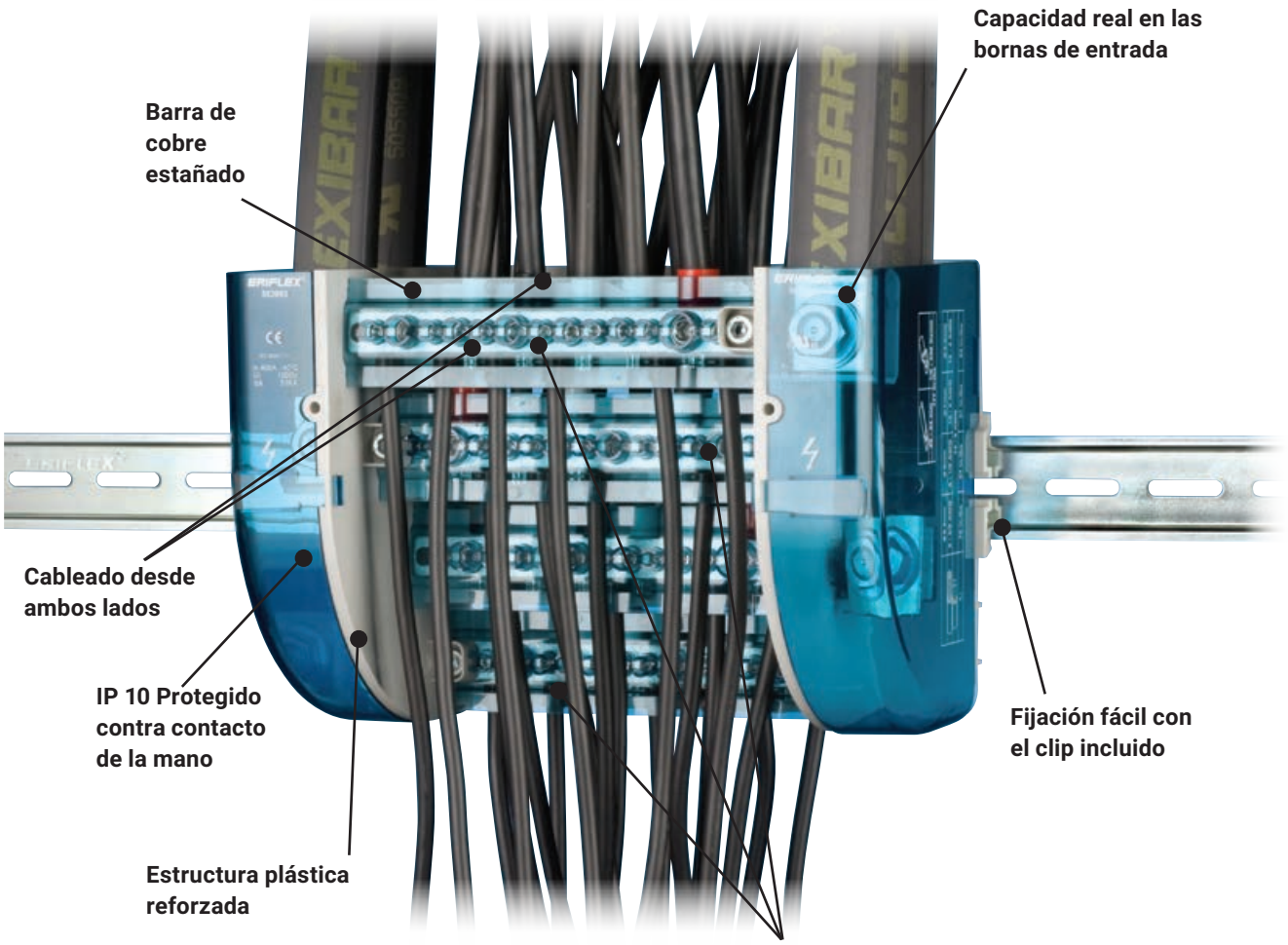

- Comprobado y Certificado según CEI 60947-7-1 Ui=1000V
- Reconocido UL® para EE.UU. y Canadá
- UL 1059 Ui=600V
- Libre de Halógenos
- UL94 V0
- Conformidad RoHS
- Conformidad CE
- Conforme a EAC

Bloque pepartidor tetrapolar – TDL

TDL 250/400A

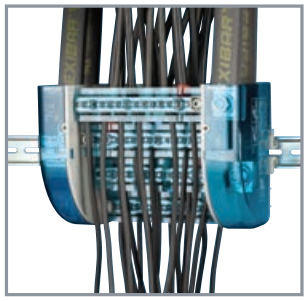

- Conexiones fáciles: Entradas separadas de las Salidas
- Diámetro amplio en las bornas de entrada: Conexiones seguras
- Fácil conexión de entrada: Flexibar - IBS - Cable
- Cableado desde ambos lados
- Barra de COBRE ESTAÑADO: admite cables de cobre o aluminio
- Control visual del cable para asegurar una correcta conexión
- Barra monobloque para mayor seguridad
- Ensamblaje mecánico fuerte
- IP 10 Protegido contra contacto de la mano
- Alto % de superficie de contacto
- Fijación rápida y directa en perfil DIN o con tornillos sobre placa
- Libre de Halógenos

TDL 250/400A
400 A – IEC / c UL us

- Icw kA rms 1s : 23
- Ipk kA : 51
- Ui : 1000 VAC
  1500 VDC IEC
- Vin : 600 V UL

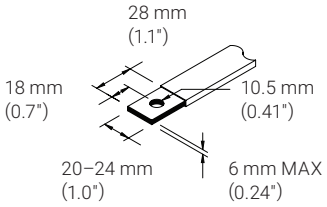

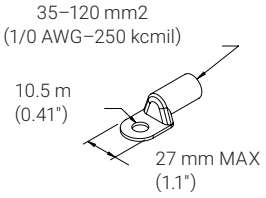

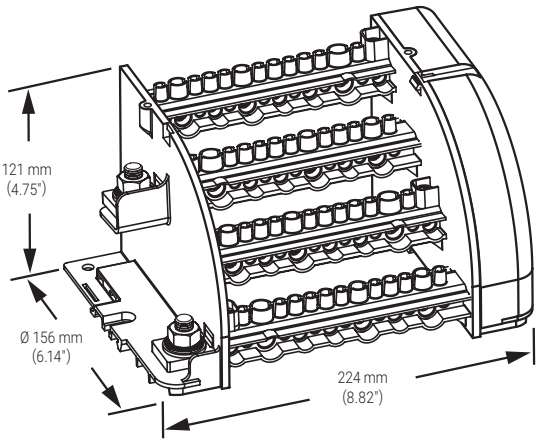

Métrica				
	Flexibar, IBS (ancho)	mm²	mm²	
	20–24 mm	35–120	35–120	x1
	–	10–50	10–35	x1
	–	10–35	10–25	x2
	–	6–25	6–16	x4
	–	2.5–16	2.5–10	x7

Imperial			
	Flexibar, IBS (ancho)	AWG	
	20–24 mm	1/0 – 250	x1
	–	6 – 1/0	x1
	–	8 – 1	x2
	–	10 – 3	x4
	–	10 – 5	x7

N° Artículo	Descripción		kg/lbs
563995	TDL250A	1	1.69 / 3.73

Cable rígido trenzado

Cable flexible trenzado

Bloques de potencia tipo SB

CARACTERÍSTICAS COMUNES

Solución Económica en Dispositivo Compacto

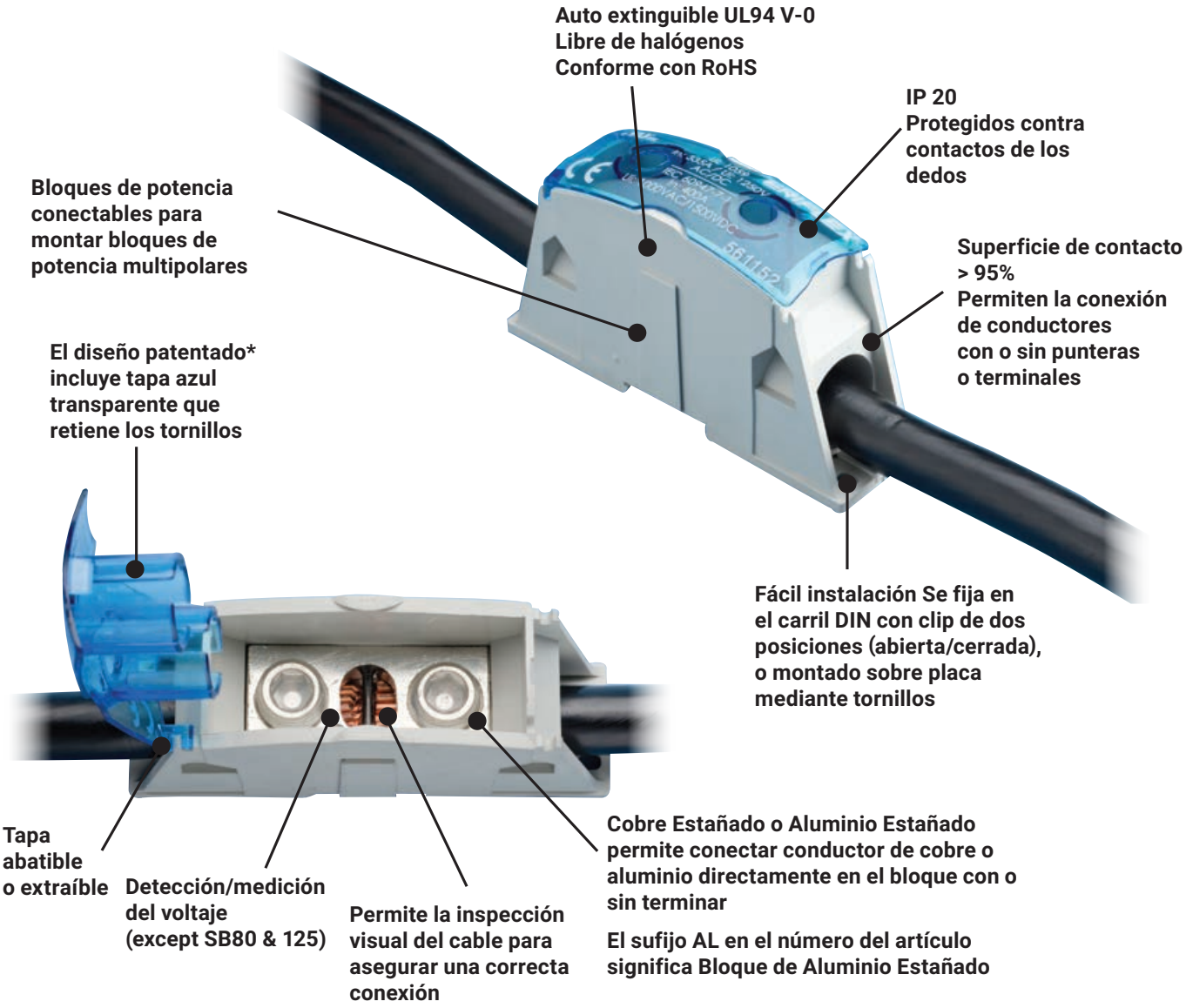

- Comprobado y certificado según CEI 60947-7-1 Ui = 1000 V CA/1500 V CC
- UL 1059 Recognized o UL 1953 Listed en función del modelo
- Resistencia a corrientes de cortocircuito elevadas - 100 kA SCCR UL(Consulte las condiciones de validación UL del archivo E198301)
- Libre de Halógenos
- Conformidad RoHS

Bloques de potencia – guía de selección rápida

BLOQUES DE POTENCIA (SERIES SB) – GUÍA DE SELECCIÓN RÁPIDA

Descripción	Nº Artículo	Intensidad máxima IEC	Intensidad máxima UL	Lado de línea: Sección Máx y Mín del conductor	Lado de línea: Sección mínima y máxima del conductor	Lado carga: Número de conexiones	Lado de línea: Sección mínima y máxima del conductor	Tensión máx de trabajo IEC	Tensión máx de trabajo UL
SB80AL	561160	105 A	85 A	1 Cable	6–16 mm² #16–#4	1 Cable	6–16 mm² #16–#4	1,000 VAC 1,500 VDC	1,000 VAC/DC
SB80	561150	110 A	85 A	1 Cable	6–16 mm² #16–#4	1 Cable	6–16 mm² #16–#4	1,000 VAC 1,500 VDC	1,000 VAC/DC
SB125	561158	170 A	150 A	1 Cable	10–35 mm² #8–1/0	1 Cable	10–35 mm² #8–1/0	1,000 VAC 1,500 VDC	1,250 VAC/DC
SB125AL	561161	185 A	150 A	1 Cable	10–35 mm² #8–1/0	1 Cable	10–35 mm² #8–1/0	1,000 VAC 1,500 VDC	1,250 VAC/DC
SB160AL	561162	230 A	200 A	1 Cable	35–70 mm² #2–3/0	1 Cable	35–70 mm² #2–3/0	1,000 VAC 1,500 VDC	1,000 VAC/DC
SB160	561151	250 A	200 A	1 Cable	35–70 mm² #2–3/0	1 Cable	35–70 mm² #2–3/0	1,000 VAC 1,500 VDC	1,000 VAC/DC
SB250AL	561163	400 A	255 A	1 Cable	35–120 mm² #6–250 kcmil	1 Cable	35–120 mm² #6–250 kcmil	1,000 VAC, 1,500 VDC	1,250 VAC/DC
SB250	561159	400 A	255 A	1 Cable	35–120 mm² #6–250 kcmil	1 Cable	35–120 mm² #6–250 kcmil	1,000 VAC, 1,500 VDC	1,250 VAC/DC
SB2C250	561170	550 A	255 A	1 Cable	35–120 mm² #6–250 kcmil	2 Cables	(2) 35–120 mm² (2) #6–250 kcmil	1,000 VAC, 1,500 VDC	1,000 VAC/DC
SBF250	561171	380 A 330 A	255 A	Conductor plano	Flexibar 2X20X1–5X20X1 IBS/IBSB 50–70 mm²	1 Cable	35–120 mm² #6–250 kcmil	1,000 VAC, 1,500 VDC	1,000 VAC/DC
SB2C400AL	561166	670 A	335 A	1 Cable	95–240 mm² 3/0–400 kcmil	2 Cables	(2) 35–120 mm² (2) #2–250 kcmil	1,000 VAC, 1,500 VDC	1,000 VAC/DC
SB2C400	561154	600 A	335 A	1 Cable	95–240 mm² 3/0–400 kcmil	2 Cables	(2) 35–120 mm² (2) #2–250 kcmil	1,000 VAC, 1,500 VDC	1,000 VAC/DC
SBF400AL	561165	510 A 450 A	335 A 240 A	Conductor plano	Flexibar 2x20x1–5x24x1 IBS/IBSB 100 mm²	1 Cable	95–240 mm² 3/0–400 kcmil	1,000 VAC, 1,500 VDC	1,000 VAC/DC
SBF400	561153	445 A 405 A	335 A	Conductor plano	Flexibar 2x20x1–5x24x1 IBS/IBSB 100 mm²	1 Cable	95–240 mm² 3/0–400 kcmil	1,000 VAC, 1,500 VDC	1,000 VAC/DC
SBF2C400AL	561167	550 A 480 A	335 A	Conductor plano	Flexibar 2x20x1–5x24x1 IBS/IBSB 100 mm²	2 Cables	(2) 35–120 mm² (2) #2–250 kcmil	1,000 VAC, 1,500 VDC	1,000 VAC/DC
SBF2C400	561155	560 A 500 A	335 A	Conductor plano	Flexibar 2x20x1–5x24x1 IBS/IBSB 100 mm²	2 Cables	(2) 35–120 mm² (2) #2–250 kcmil	1,000 VAC, 1,500 VDC	1,000 VAC/DC
SBF2C250	561172	500 A 430 A	255 A	Conductor plano	Flexibar 2X20X1–5X20X1 IBS/IBSB 50–70 mm²	2 Cables	(2) 35–120 mm² (2) #6–250 kcmil	1,000 VAC, 1,500 VDC	1,000 VAC/DC
SB400AL	561164	610 A	335 A	1 Cable	95–240 mm² 3/0–400 kcmil	1 Cable	95–240 mm² 3/0–400 kcmil	1,000 VAC, 1,500 VDC	1,250 VAC/DC
SB400	561152	500 A	335 A	1 Cable	95–240 mm² 3/0–400 kcmil	1 Cable	95–240 mm² 3/0–400 kcmil	1,000 VAC, 1,500 VDC	1,250 VAC/DC
SB630AL	561168	860 A	545 A	1 Cable	240–500 mm² 400–1,000 kcmil	1 Cable	240–500 mm² 400–1,000 kcmil	1,000 VAC, 1,500 VDC	1,250 VAC/DC
SB630	561156	870 A	545 A	1 Cable	240–500 mm² 400–1,000 kcmil	1 Cable	240–500 mm² 400–1,000 kcmil	1,000 VAC, 1,500 VDC	1,250 VAC/DC
SBF630AL	561169	760 A 750 A	490 A 410 A	Conductor plano	Flexibar 2x20x1–8x32x1 IBS/IBSB 100–240 mm²	1 Cable	240–500 mm² 400–1,000 kcmil	1,000 VAC, 1,500 VDC	1,000 VAC/DC
SBF630	561157	805 A 800 A	545 A	Conductor plano	Flexibar 2x20x1–8x32x1 IBS/IBSB 100–240 mm²	1 Cable	240–500 mm² 400–1,000 kcmil	1,000 VAC, 1,500 VDC	1,000 VAC/DC
SBF2C630AL	561173	930 A 910 A	760 A	Conductor plano	Flexibar 2x20x1–8x32x1 IBS/IBSB 240 mm²	2 Cables	(2) 35–240 mm² (2) #2–500 kcmil	1,000 VAC, 1,500 VDC	1,000 VAC/DC
SB2C1000AL	561174	1,020 A	545 A	1 Cable	240–500 mm² 400–1,000 kcmil	2 Cables	(2) 35–300 mm² (2) #2–600 kcmil	1,000 VAC, 1,500 VDC	1,000 VAC/DC
SB2C2C1000AL	561175	1,150 A	840 A	2 Cables	(2) 35–300 mm² (2) #2–600 kcmil	2 Cables	(2) 35–300 mm² (2) #2–600 kcmil	1,000 VAC, 1,500 VDC	1,000 VAC/DC
SBF3C1000AL	561176	1,420 A	1,260 A	Conductor plano	Flexibar 2X20X1–10X50X1	3 Cables	(3) 35–300 mm² (3) #2–600 kcmil	1,000 VAC, 1,500 VDC	1,000 VAC/DC
SBF4C1600AL	561177	1,940 A	1,680 A	Conductor plano	Flexibar 6X50X1–10X80X1	4 Cables	(4) 35–300 mm² (4) #2–600 kcmil	1,000 VAC, 1,500 VDC	1,000 VAC/DC

Bloques de potencia

SB80AL

SB80

SB80AL
105 A – IEC
85 A – cULus

Cable con Cable

- Icw kA rms 1s: 3.0
- Ipk kA: 22
- Ui: 1000 VAC IEC
- Ui: 1500 VDC IEC
- Vin: 1000 VAC/DC UL

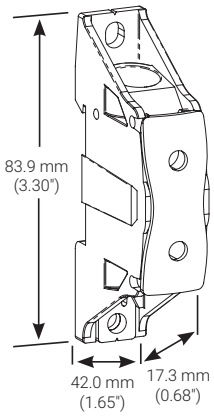

Métrica				
	Número de conexiones	Conductor	Sección mm²	Ø mm
	x1		2.5–6 6–16 6–16	8.2
	x1		2.5–6 6–16 6–16	8.2

Imperial				
	Número de conexiones	Conductor	Sección AWG	Ø in
	x1		#16–#10 #16–#4	0.32
	x1		#16–#10 #16–#4	0.32

Conductor sólido
Cable rígido trenzado
Cable flexible trenzado

Nº Artículo	Descripción		kg/lbs
561160	SB80AL	1	0.036 / 0.08

SB80
110 A – IEC
85 A – UL

Cable con Cable

- Icw kA rms 1s : 3.0
- Ipk kA : 25
- Ui : 1000 V AC IEC
- Ui : 1500 V DC IEC
- Vin: 1000 VAC/DC UL

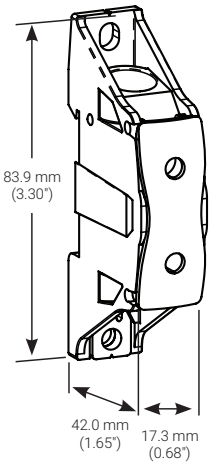

Métrica				
	Número de conexiones	Conductor	Sección mm²	Ø mm
	x1		2.5–6 6–16 6–16	8.2
	x1		2.5–6 6–16 6–16	8.2

Imperial				
	Número de conexiones	Conductor	Sección AWG	Ø in
	x1		#16–#10 #16–#4 #16–#4	0.32
	x1		#16–#10 #16–#4 #16–#4	0.32

Conductor sólido
Cable rígido trenzado
Cable flexible trenzado

Nº Artículo	Descripción		kg/lbs
561150	SB 80	1	0.04/0.10

Bloques de potencia

SB125

SB125AL

SB125
170 A – IEC
150 A –

Cable con Cable

- Icw kA rms 1s : 6.0
- Ipk kA : 25
- Ui : 1000 V AC IEC
- Ui : 1500 V DC IEC
- Vin: 1250 VAC/DC UL

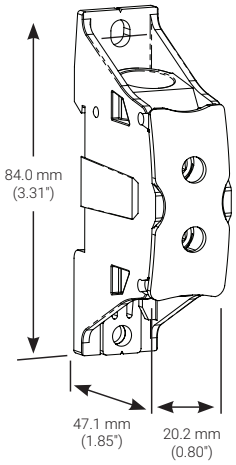

Métrica				
	Número de conexiones	Conductor	Sección mm²	Ø mm
	x1		10–35	10.1
	x1		10–35	10.1

Imperial				
	Número de conexiones	Conductor	Sección AWG	Ø in
	x1		#8–1/0	0.40
	x1		#8–1/0	0.40

Cable rígido trenzado

Cable flexible trenzado

Nº Artículo	Descripción		kg/lbs
561158	SB 125	1	0.07/0.15

SB125AL
185 A – IEC
150 A –

Cable con Cable

- Icw kA rms 1s: 6.0
- Ipk kA: 22
- Ui: 1000 VAC IEC
- Ui: 1500 VDC IEC
- Vin: 1250 VAC/DC UL

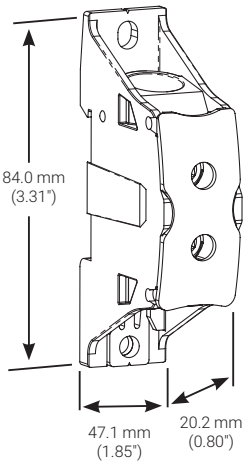

Métrica				
	Número de conexiones	Conductor	Sección mm²	Ø mm
	x1		10–35	10.1
	x1		10–35	10.1

Imperial				
	Número de conexiones	Conductor	Sección AWG	Ø in
	x1		#8–1/0	0.40
	x1		#8–1/0	0.40

Cable rígido trenzado

Cable flexible trenzado

Nº Artículo	Descripción		kg/lbs
561161	SB125AL	1	0.045 / 0.1

Bloques de potencia

SB160AL

SB160

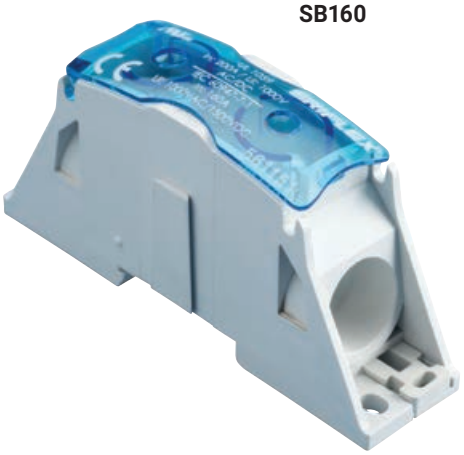

SB160AL
230 A – IEC
200 A – cULus

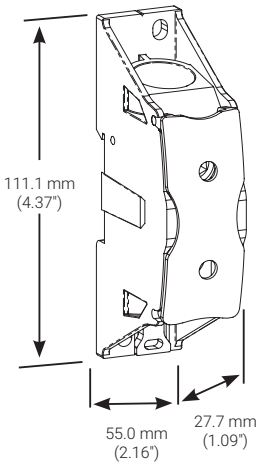

Cable con Cable

- Icw kA rms 1s: 14.4
- Ipk kA: 42
- Ui: 1000 VAC IEC
- Ui: 1500 VDC IEC
- Vin: 1000 VAC/DC UL

Métrica				
	Número de conexiones	Conductor	Sección mm²	Ø mm
	x1		35–70	14.0
	x1		35–70	14.0

Imperial				
	Número de conexiones	Conductor	Sección AWG	Ø in
	x1		#2–3/0	0.55
	x1		#2–3/0	0.55

Cable rígido trenzado

Cable flexible trenzado

Nº Artículo	Descripción		kg/lbs
561162	SB160AL	1	0.1 / 0.22

SB160
250 A – IEC
200 A – UL

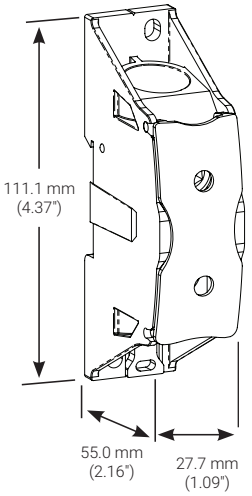

Cable con Cable

- Icw kA rms 1s : 14.4
- Ipk kA : 42
- Ui : 1000 V AC IEC
- Ui : 1500 V DC IEC
- Vin: 1000 VAC/DC UL

Métrica				
	Número de conexiones	Conductor	Sección mm²	Ø mm
	x1		35–70	14.0
	x1		35–70	14.0

Imperial				
	Número de conexiones	Conductor	Sección AWG	Ø in
	x1		#2–3/0	0.55
	x1		#2–3/0	0.55

Cable rígido trenzado

Cable flexible trenzado

Nº Artículo	Descripción		kg/lbs
561151	SB 160	1	0.18/0.40

Bloques de potencia

SB250AL

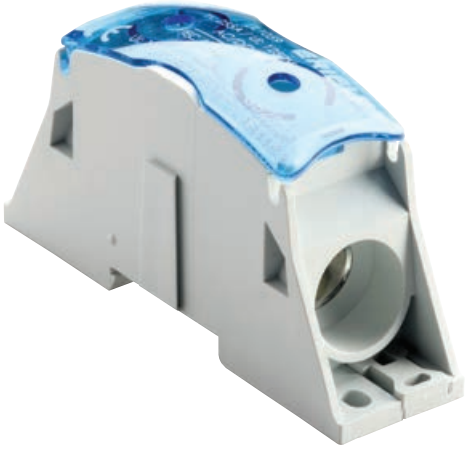

SB250AL
400 A – IEC
255 A – c UL us

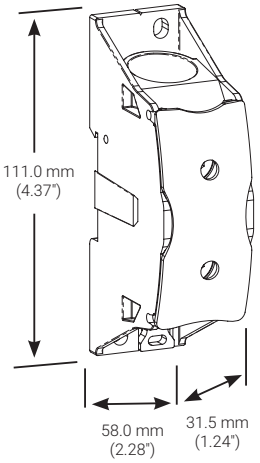

Cable con Cable

- Icw kA rms 1s: 14.4
- Ipk kA: 42
- Ui: 1000 VAC IEC
- Ui: 1500 VDC IEC
- Vin: 1250 VAC/DC UL

Métrica				
	Número de conexiones	Conductor	Sección mm²	Ø mm
	x1		35–120	15.1
	x1		35–120	15.1

Imperial				
	Número de conexiones	Conductor	Sección AWG	Ø in
	x1		#6–250 kcmil	0.59
	x1		#6–250 kcmil	0.59

Cable rígido trenzado

Cable flexible trenzado

N° Artículo	Descripción		kg/lbs
561163	SB250AL	1	0.13 / 0.29

SB250

SB250
400 A – IEC
255 A – UL

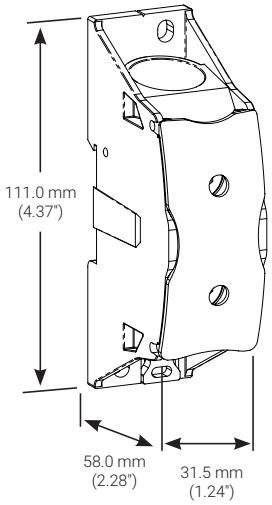

Cable con Cable

- Icw kA rms 1s : 14.4
- Ipk kA : 42
- Ui : 1000 V AC IEC
- Ui : 1500 V DC IEC
- Vin: 1250 VAC/DC UL

Métrica				
	Número de conexiones	Conductor	Sección mm²	Ø mm
	x1		35–120	15.1
	x1		35–120	15.1

Imperial				
	Número de conexiones	Conductor	Sección AWG	Ø in
	x1		#6–250 kcmil	0.59
	x1		#6–250 kcmil	0.59

Cable rígido trenzado

Cable flexible trenzado

N° Artículo	Descripción		kg/lbs
561159	SB 250	1	0.30/0.66

Bloques de potencia

SB2C250

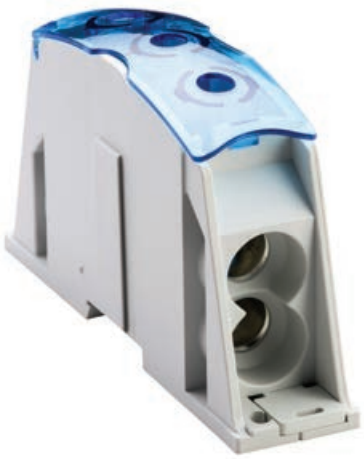

SBF250

SB250SPCR

Para utilizar con el Bloque de Potencia SBF250 y conseguir mayor valor de corrientes de fuga y distancias requeridas por la UL 1953

SB2C250
550 A – IEC
255 A – UL

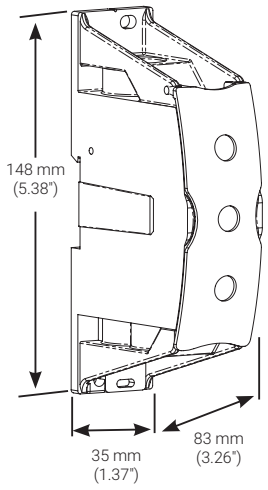

De un cable a dos cables

- Icw kA rms 1s: 14.4
- Ipk kA: 42
- Ui: 1000 VAC IEC
- Ui: 1500 VDC IEC
- Vin: 1000 VAC/DC UL

SBF250
380 A – IEC (Flexibar Advanced)
330 A – IEC (IBSB Advanced)
255 A – UL

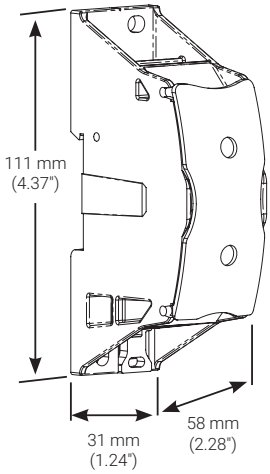

De conductor plano a cable

- Icw kA rms 1s: 14.4
- Ipk kA: 42
- Ui: 1000 VAC IEC
- Ui: 1500 VDC IEC
- Vin: 1000 VAC/DC UL

Métrica				
	Número de conexiones	Conductor	Sección mm²	Ø mm
	x1		35–120	15.1
	x2		2x35–120	15.1

Métrica				
	Número de conexiones	Conductor	Sección mm²	Ø mm
	x1	Flexibar Advanced IBSB Advanced	2x20x1–5x20x1 50–70	N/A
	x1		35–120	15.1

Imperial				
	Número de conexiones	Conductor	Sección AWG	Ø in
	x1		#6–250 kcmil	0.594
	x2		2x #6–250 kcmil	0.594

Imperial				
	Número de conexiones	Conductor	Sección AWG	Ø in
	x1	Flexibar Advanced IBSB Advanced	2x20x1–5x20x1 50–70	N/A
	x1		#6–250 kcmil	0.594

Cable rígido trenzado

Cable flexible trenzado

Nº Artículo	Descripción		kg/lbs
561170	SB2C250	1	0.499 / 1.1

Cable rígido trenzado

Cable flexible trenzado

Nº Artículo	Descripción		kg/lbs
561171	SBF250	1	0.272 / 0.6
561178	SB250SPCR	5	

Bloques de potencia

SB2C400AL

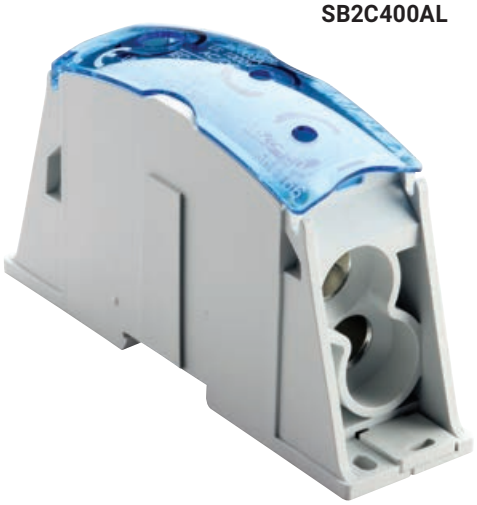

SB2C400

SB2C400AL
670 A – IEC
335 A – cULus

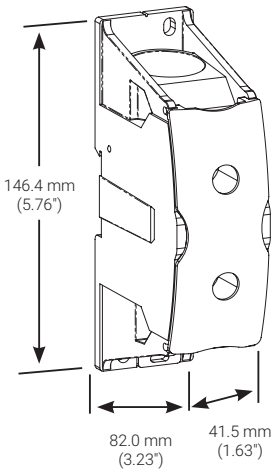

De un cable a dos cables

- Icw kA rms 1s: 28.8
- Ipk kA: 51
- Ui: 1000 VAC IEC
- Ui: 1500 VDC IEC
- Vin: 1000 VAC/DC UL

SB2C400
600 A – IEC
335 A – UL

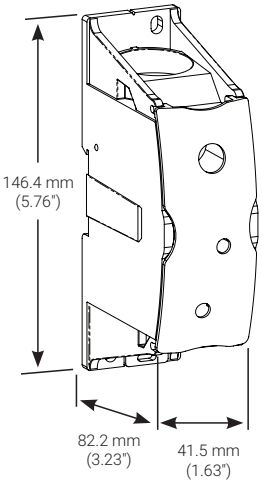

De un cable a dos cables

- Icw kA rms 1s : 28.8
- Ipk kA : 51
- Ui : 1000 V AC IEC
- Ui : 1500 V DC IEC
- Vin: 1000 VAC/DC UL

Métrica				
	Número de conexiones	Conductor	Sección mm²	Ø mm
	x1		95–240	21.0
	x2		35–120	15.0

Imperial				
	Número de conexiones	Conductor	Sección AWG	Ø in
	x1		3/0–400 kcmil	0.83
	x2		#2–250 kcmil	0.59

Cable rígido trenzado

Cable flexible trenzado

Nº Artículo	Descripción		kg/lbs
561166	SB2C400AL	1	0.3 / 0.66

Métrica				
	Número de conexiones	Conductor	Sección mm²	Ø mm
	x1		95–240	21.0
	x2		35–120	15.0

Imperial				
	Número de conexiones	Conductor	Sección AWG	Ø in
	x1		3/0–400 kcmil	0.83
	x2		#2–250 kcmil	0.59

Cable rígido trenzado

Cable flexible trenzado

Nº Artículo	Descripción		kg/lbs
561154	SB2C400	1	0.73/1.61

Bloques de potencia

SBF400AL

SBF400

SBF400AL

510 A – IEC
(Flexibar Advanced)
450 A – IEC
(IBSB Advanced)
335 A – cULus
(Flexibar Advanced)
240 A – cULus
(IBSB Advanced)

De conductor plano a cable

- Icw kA rms 1s: 28.8
- Ipk kA: 51
- Ui: 1000 VAC IEC
- Ui: 1500 VDC IEC
- Vin: 1000 VAC/DC UL

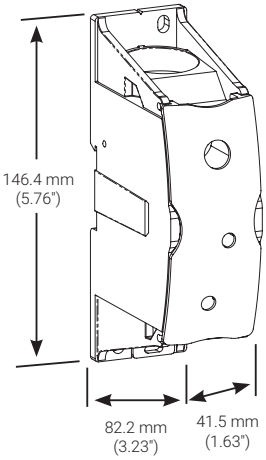

SBF400

445 A – IEC
(Flexibar Advanced)
405 A – IEC
(IBSB Advanced)
335 A – UL

De un cable a Flexibar / trenza aislada

- Icw kA rms 1s : 28.8
- Ipk kA : 51
- Ui : 1000 V AC IEC
- Ui : 1500 V DC IEC
- Vin: 1000 VAC/DC UL

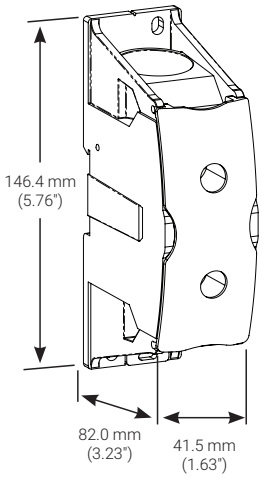

Métrica				
	Número de conexiones	Conductor	Sección mm²	Ø mm
	x1	Flexibar Advanced IBSB Advanced	2x20x1–5x24x1 100	N/A
	x1		95–240	21.0

Imperial				
	Número de conexiones	Conductor	Sección AWG	Ø in
	x1	Flexibar Advanced IBSB Advanced	2x20x1–5x24x1 100	N/A
	x1		3/0–400 kcmil	0.83

Cable rígido trenzado
Cable flexible trenzado

Nº Artículo	Descripción		kg/lbs
561165	SBF400AL	1	0.267 / 0.59

Métrica				
	Número de conexiones	Conductor	Sección mm²	Ø mm
	x1	Flexibar Advanced IBSB Advanced	2x20x1–5x24x1 100	N/A
	x1		95–240	21.0

Imperial				
	Número de conexiones	Conductor	Sección AWG	Ø in
	x1	Flexibar Advanced IBSB Advanced	2x20x1–5x24x1 100	N/A
	x1		3/0–400 kcmil	0.83

Cable rígido trenzado
Cable flexible trenzado

Nº Artículo	Descripción		kg/lbs
561153	SBF400	1	0.56/1.23

Bloques de potencia

SBF2C400AL

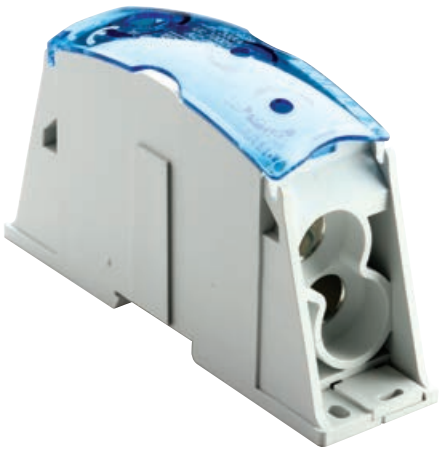

SBF2C400

SBF2C400AL
550 A – IEC
(Flexibar Advanced)
480 A – IEC
(IBSB Advanced)
335 A – cULus

De un conductor a dos cables

- Icw kA rms 1s: 28.8
- Ipk kA: 51
- Ui: 1000 VAC IEC
- Ui: 1500 VDC IEC
- Vin: 1000 VAC/DC UL

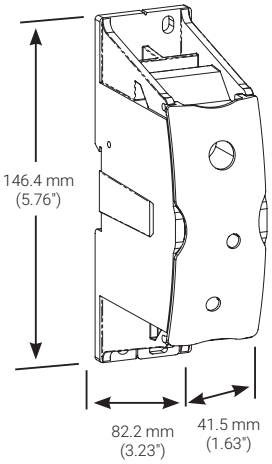

Métrica				
	Número de conexiones	Conductor	Sección mm²	Ø mm
	x1	Flexibar Advanced IBSB Advanced	2x20x1–5x24x1 100	N/A
	x2		35–120	15.0

Imperial				
	Número de conexiones	Conductor	Sección AWG	Ø in
	x1	Flexibar Advanced IBSB Advanced	2x20x1–5x24x1 100	N/A
	x2		#2–250 kcmil	0.59

Cable rígido trenzado

Cable flexible trenzado

Nº Artículo	Descripción		kg/lbs
561167	SBF2C400AL	1	0.335 / 0.74

SBF2C400
560 A – IEC
(Flexibar Advanced)
500 A – IEC
(IBSB Advanced)
335 A – UL

De un conductor a dos cables

- Icw kA rms 1s : 28.8
- Ipk kA : 51
- Ui : 1000 V AC IEC
- Ui : 1500 V DC IEC
- Vin: 1000 VAC/DC UL

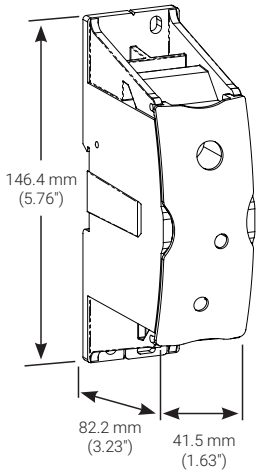

Métrica				
	Número de conexiones	Conductor	Sección mm²	Ø mm
	x1	Flexibar Advanced IBSB Advanced	2x20x1–5x24x1 100	N/A
	x2		35–120	15.0

Imperial				
	Número de conexiones	Conductor	Sección AWG	Ø in
	x1	Flexibar Advanced IBSB Advanced	2x20x1–5x24x1 100	N/A
	x2		#2–250 kcmil	0.59

Cable rígido trenzado

Cable flexible trenzado

Nº Artículo	Descripción		kg/lbs
561155	SBF2C400	1	0.76/1.67

Bloques de potencia

SBF2C250

SB400AL

SBF2C250
500 A – IEC
(Flexibar Advanced)
430 A – IEC
(IBSB Advanced)
255 A – UL

De un conductor a dos cables

- Icw kA rms 1s: 14.4
- Ipk kA: 42
- Ui: 1000 VAC IEC
- Ui: 1500 VDC IEC
- Vin: 1000 VAC/DC UL

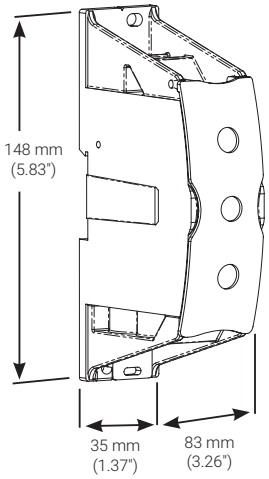

SB400AL
610 A – IEC
335 A – cULus

Cable con Cable

- Icw kA rms 1s: 28.8
- Ipk kA: 51
- Ui: 1000 VAC IEC
- Ui: 1500 VDC IEC
- Vin: 1250 VAC/DC UL

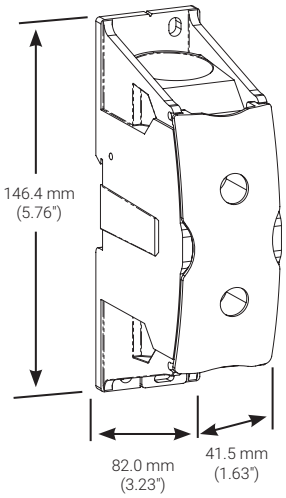

Métrica				
	Número de conexiones	Conductor	Sección mm²	Ø mm
	x1	Flexibar Advanced IBSB Advanced	50–70 IBS/IBSB ADV	N/A
	x2		2x35–120	15.1

Imperial				
	Número de conexiones	Conductor	Sección AWG	Ø in
	x1	Flexibar Advanced IBSB Advanced	2x20x1–5x20x1 Flexibar ADV	N/A
	x2		2x #6–250 kcmil	0.594

Cable rígido trenzado

Cable flexible trenzado

Nº Artículo	Descripción		kg/lbs
561172	SBF2C250	1	0.499 / 1.1

Métrica				
	Número de conexiones	Conductor	Sección mm²	Ø mm
	x1		95–240	21.0
	x1		95–240	21.0

Imperial				
	Número de conexiones	Conductor	Sección AWG	Ø in
	x1		3/0–400 kcmil	0.83
	x1		3/0–400 kcmil	0.83

Cable rígido trenzado

Cable flexible trenzado

Nº Artículo	Descripción		kg/lbs
561164	SB400AL	1	0.249 / 0.55

Bloques de potencia

SB400

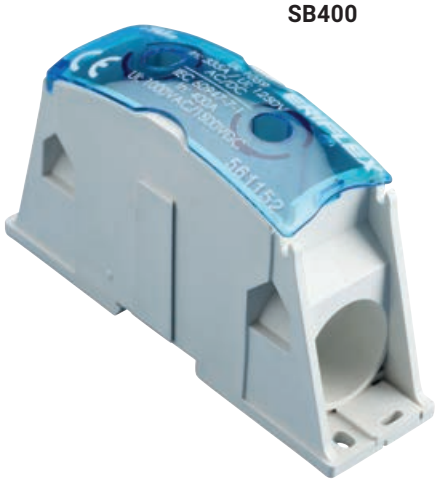

SB630AL

SB400
500 A – IEC
335 A –

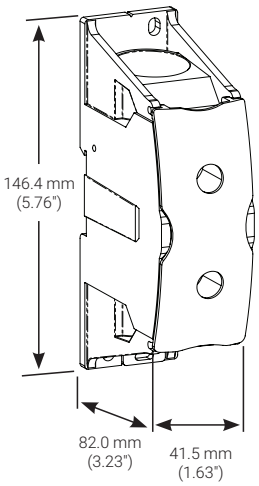

Cable con Cable

- Icw kA rms 1s : 28.8
- Ipk kA : 51
- Ui : 1000 V AC IEC
- Ui : 1500 V DC IEC
- Vin: 1250 VAC/DC UL

Métrica				
	Número de conexiones	Conductor	Sección mm²	Ø mm
	x1		95–240	21.0
	x1		95–240	21.0

Imperial				
	Número de conexiones	Conductor	Sección AWG	Ø in
	x1		3/0–400 kcmil	0.83
	x1		3/0–400 kcmil	0.83

Cable rígido trenzado

Cable flexible trenzado

Nº Artículo	Descripción		kg/lbs
561152	SB400	1	0.51/1.13

SB630AL
860 A – IEC
545 A –

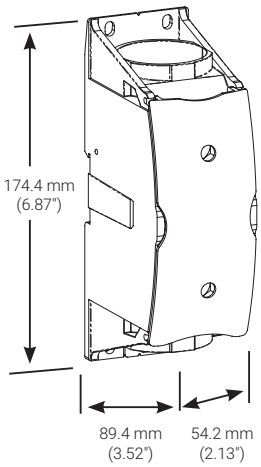

Cable con Cable

- Icw kA rms 1s: 60
- Ipk kA: 51
- Ui: 1000 VAC IEC
- Ui: 1500 VDC IEC
- Vin: 1250 VAC/DC UL

Métrica				
	Número de conexiones	Conductor	Sección mm²	Ø mm
	x1		240–500	31.0
	x1		240–500	31.0

Imperial				
	Número de conexiones	Conductor	Sección AWG	Ø in
	x1		400–1000 kcmil	1.22
	x1		400–1000 kcmil	1.22

Cable rígido trenzado

Cable flexible trenzado

Nº Artículo	Descripción		kg/lbs
561168	SB630AL	1	0.585 / 1.29

Bloques de potencia

SB630

SBF630AL

SB630
870 A – IEC
545 A – cULus

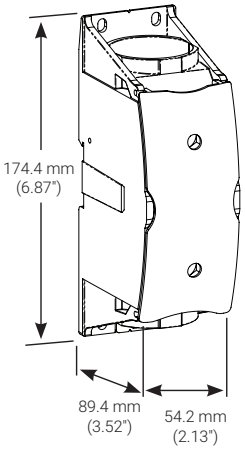

Cable con Cable

- Icw kA rms 1s : 60.0
- Ipk kA : 51
- Ui : 1000 V AC IEC
- Ui : 1500 V DC IEC
- Vin: 1250 VAC/DC UL

Métrica				
	Número de conexiones	Conductor	Sección mm²	Ø mm
	x1		240–500	31.0
	x1		240–500	31.0

Imperial				
	Número de conexiones	Conductor	Sección AWG	Ø in
	x1		400–1000 kcmil	1.22
	x1		400–1000 kcmil	1.22

Cable rígido trenzado

Cable flexible trenzado

N° Artículo	Descripción		kg/lbs
561156	SB 630	1	1.20/2.64

SBF630AL
760 A – IEC
(Flexibar Advanced)
750 A – IEC
(IBSB Advanced)
490 A – cULus
(Flexibar Advanced)
410 A – cULus
(IBSB Advanced)

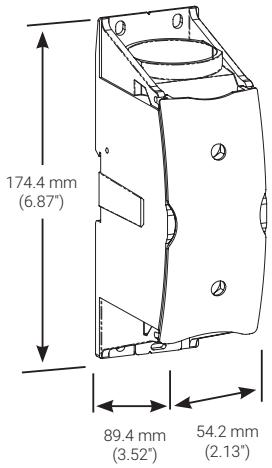

De conductor plano a cable

- Icw kA rms 1s: 60
- Ipk kA: 51
- Ui: 1000 VAC IEC
- Ui: 1500 VDC IEC
- Vin: 1000 VAC/DC UL

Métrica				
	Número de conexiones	Conductor	Sección mm²	Ø mm
	x1	Flexibar Advanced IBSB Advanced	2x20x1–8x32x1 100–240	N/A
	x1		240–500	31.0

Imperial				
	Número de conexiones	Conductor	Sección AWG	Ø in
	x1	Flexibar Advanced IBSB Advanced	2x20x1–8x32x1 100–240	N/A
	x1		400–1000 kcmil	1.22

Cable rígido trenzado

Cable flexible trenzado

N° Artículo	Descripción		kg/lbs
561169	SBF630AL	1	0.64 / 1.41

Bloques de potencia

SBF630

SBF2C630AL

SBF630
805 A – IEC
(Flexibar Advanced)
800 A – IEC
(IBSB Advanced)
545 A –

De conductor plano a cable

- Icw kA rms 1s : 60.0
- Ipk kA : 51
- Ui : 1000 V AC IEC
- Ui : 1500 V DC IEC
- Vin: 1000 VAC/DC UL

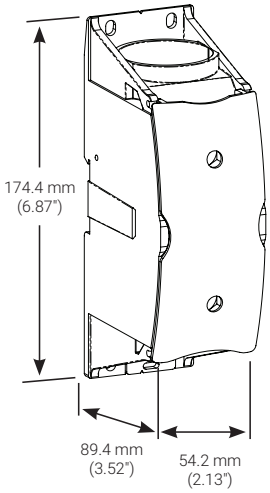

SBF2C630AL
930 A – IEC
(Flexibar Advanced)
910 A – IEC
(IBSB Advanced)
760 A –

De un conductor a dos cables

- Icw kA rms 1s: 60.0
- Ipk kA: 52
- Ui: 1000 VAC IEC
- Ui: 1500 VDC IEC
- Vin: 1000 VAC/DC UL

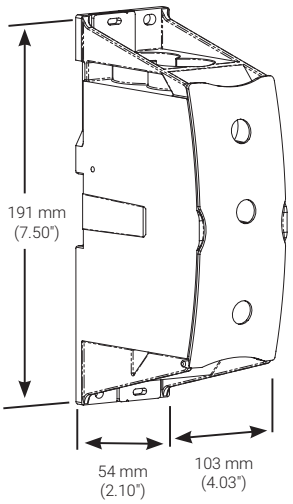

Métrica				
	Número de conexiones	Conductor	Sección mm²	Ø mm
	x1	Flexibar IBS/IBSB	2x20x1–8x32x1 100, 240	N/A
	x1		240–500	31.0

Imperial				
	Número de conexiones	Conductor	Sección AWG	Ø in
	x1	Flexibar IBS/IBSB	2x20x1–8x32x1 100–240	N/A
	x1		400–1000 kcmil	1.22

Cable rígido trenzado
Cable flexible trenzado

Nº Artículo	Descripción		kg/lbs
561157	SBF 630	1	1.39/3.07

Métrica				
	Número de conexiones	Conductor	Sección mm²	Ø mm
	x1	Flexibar Advanced IBSB Advanced	240 IBS/IBSB ADV	N/A
	x2		2x35–240	22

Imperial				
	Número de conexiones	Conductor	Sección AWG	Ø in
	x1	Flexibar Advanced IBSB Advanced	2x20x1–8x32x1 Flexibar ADV	N/A
	x2		2x #2–500 kcmil	0.87

Cable rígido trenzado
Cable flexible trenzado

Nº Artículo	Descripción		kg/lbs
561173	SBF2C630AL	1	0.68 / 1.5

Bloques de potencia

SB2C1000AL

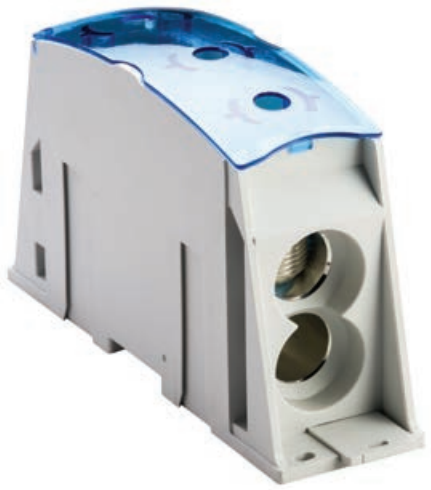

SB2C1000AL
1020 A – IEC
545 A – UL

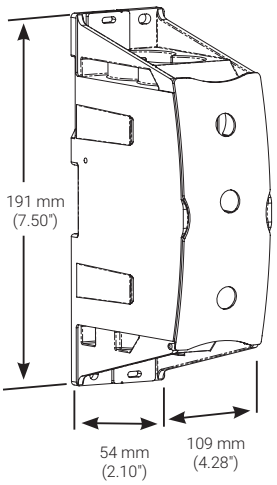

Cable a 2 Cables

- Icw kA rms 1s: 72.0
- Ipk kA: 75
- Ui: 1000 VAC IEC
- Ui: 1000 VDC IEC
- Vin: 1000 VAC/DC UL

Métrica				
	Número de conexiones	Conductor	Sección mm²	Ø mm
	x1		240–500	31
	x2		2x35–300	23.6

Imperial				
	Número de conexiones	Conductor	Sección AWG	Ø in
	x1		400–1000 kcmil	1.22
	x2		2x #2–600 kcmil	0.93

Cable rígido trenzado

Cable flexible trenzado

Nº Artículo	Descripción		kg/lbs
561174	SB2C1000AL	1	0.748 / 1.65

SB2C2C1000AL

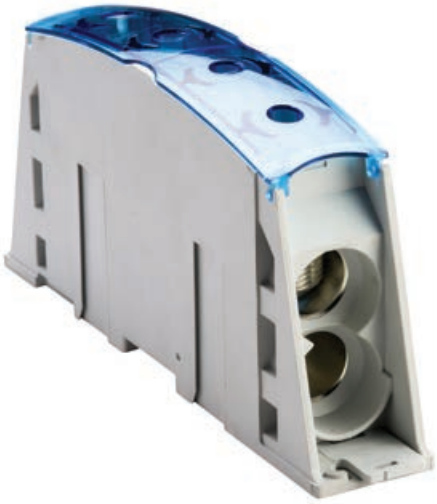

SB2C2C1000AL
1150 A – IEC
840 A – UL

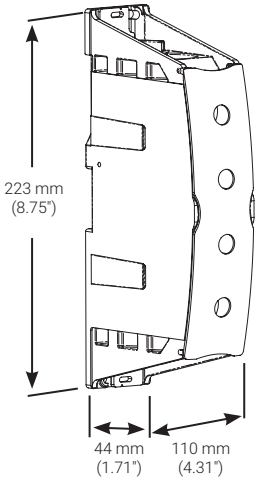

De dos cables a dos cables

- Icw kA rms 1s: 72.0
- Ipk kA: 75
- Ui: 1000 VAC IEC
- Ui: 1500 VDC IEC
- Vin: 1000 VAC/DC UL

Métrica				
	Número de conexiones	Conductor	Sección mm²	Ø mm
	x2		2x35–300	23.5
	x2		2x35–300	23.5

Imperial				
	Número de conexiones	Conductor	Sección AWG	Ø in
	x2		2x #2–600 kcmil	0.92
	x2		2x #2–600 kcmil	0.92

Cable rígido trenzado

Cable flexible trenzado

Nº Artículo	Descripción		kg/lbs
561175	SB2C2C1000AL	1	0.718 / 1.58

Bloques de potencia

SBF3C1000AL

SBF4C1600AL

SBF3C1000AL
1420 A – IEC
1260 A – UL

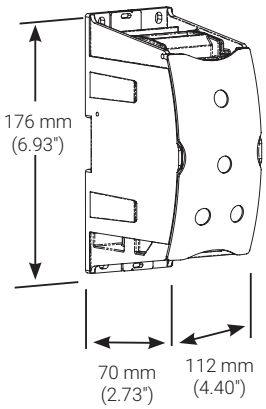

De conductor plano a tres cables

- Icw kA rms 1s: 72.0
- Ipk kA: 75
- Ui: 1000 VAC IEC
- Ui: 1500 VDC IEC
- Vin: 1000 VAC/DC UL

SBF4C1600AL
1940 A – IEC
1680 A – UL

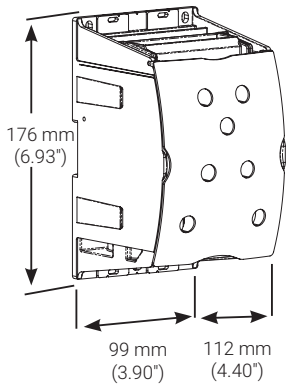

De un conductor plano a cuatro cables

- Icw kA rms 1s: 96.0
- Ipk kA: 105
- Ui: 1000 VAC IEC
- Ui: 1500 VDC IEC
- Vin: 1000 VAC/DC UL

Métrica				
	Número de conexiones	Conductor	Sección mm²	Ø mm
	x1	Flexibar Advanced	2x20x1–10x50x1	N/A
	x3		3x35–300	23.5

Métrica				
	Número de conexiones	Conductor	Sección mm²	Ø mm
	x1	Flexibar Advanced	6x50x1–10x80x1	
	x4		4x35–300	23.5

Imperial				
	Número de conexiones	Conductor	Sección AWG	Ø in
	x1	Flexibar Advanced	2x20x1–10x50x1	N/A
	x3		3x #2–600 kcmil	0.92

Imperial				
	Número de conexiones	Conductor	Sección AWG	Ø in
	x1	Flexibar Advanced	6x50x1–10x80x1	
	x4		4x #2–600 kcmil	0.92

Cable rígido trenzado
Cable flexible trenzado

Nº Artículo	Descripción		kg/lbs
561176	SBF3C1000AL	1	0.952 / 2.1

Cable rígido trenzado
Cable flexible trenzado

Nº Artículo	Descripción		kg/lbs
561177	SBF4C1600AL	1	1.292 / 2.85

Bornes de potencia – SBLL, SBTT, SBLT

PRINCIPALES CARACTERÍSTICAS

BORNES DE POTENCIA – SBLT

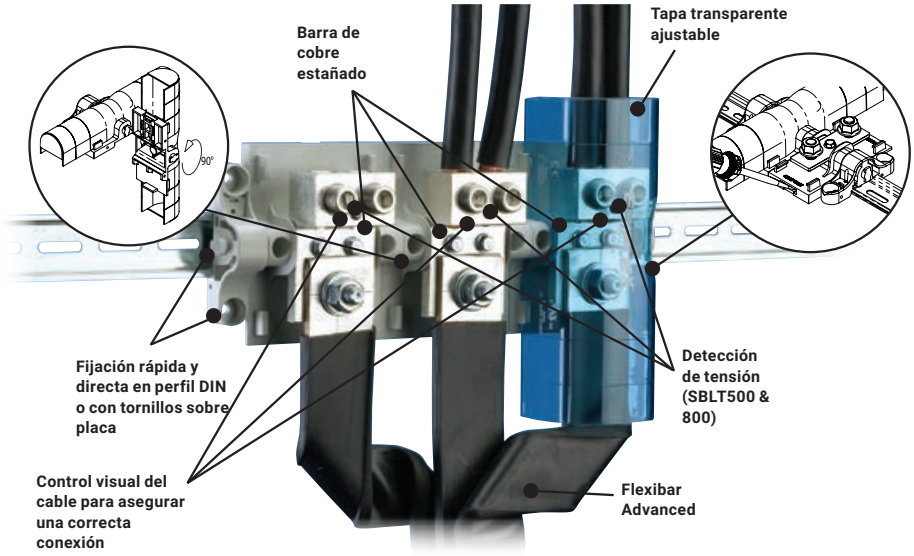

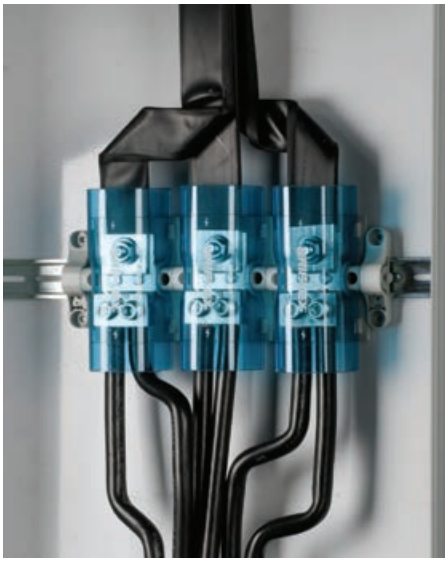

BORNES DE POTENCIA – SBLL

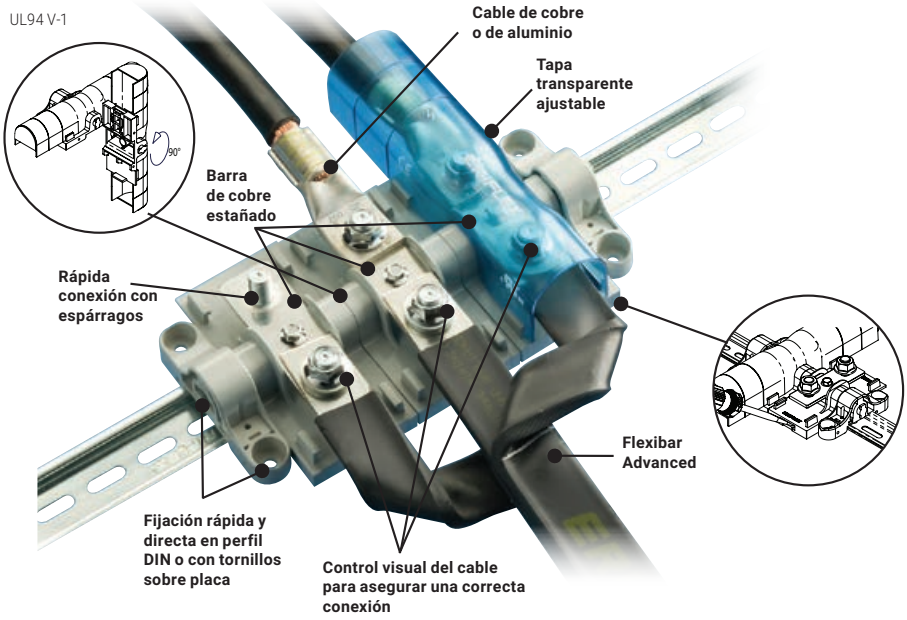

- Comprobado y Certificado según CEI 60947-7-1 Ui=1000VCA / 1500VCC
- Reconocido UL® para EE.UU. y Canadá
- UL 1059
- Ensayos de Cortocircuito hasta 100 KA - Informe UL no E198301
- Libre de Halógenos
- UL94 V1
- Conformidad RoHS
- Conformidad CE
- Conforme a EAC

BORNES DE POTENCIA – SBTT

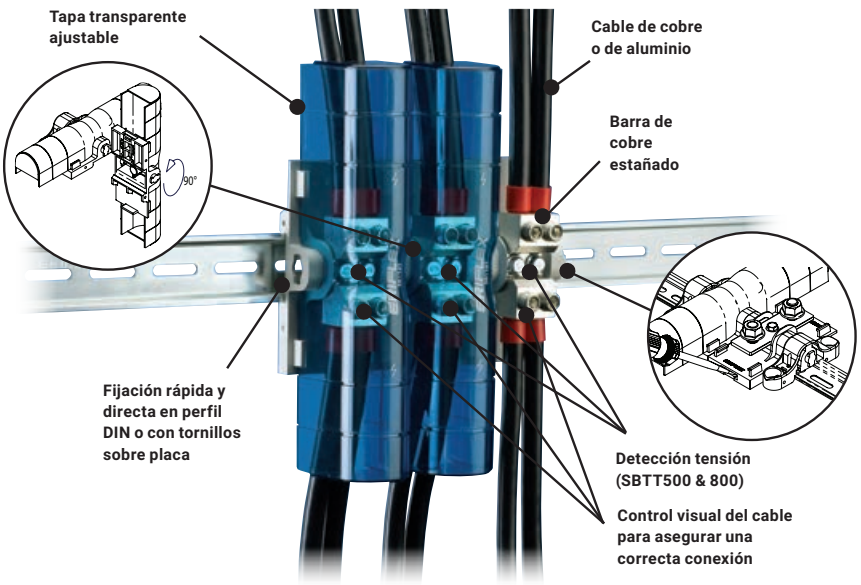

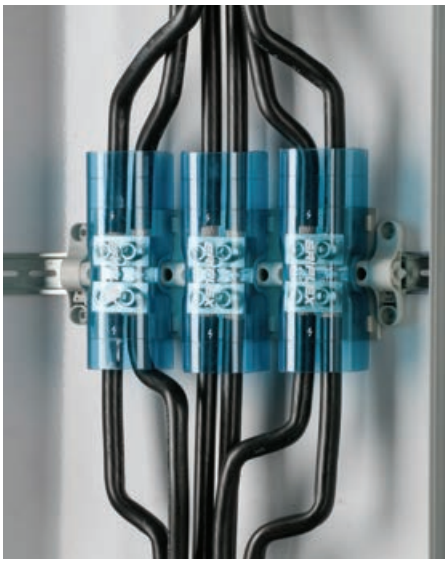

Terminales de Potencia – guía de selección rápida

TERMINALES DE POTENCIA (SBLL, SBTT, SBLT) - GUÍA SELECCIÓN RÁPIDA

Descripción	Nº Artículo	Intensidad máxima IEC	Intensidad máxima UL	Lado de línea: Número de conexiones		Lado de línea: Sección mínima y máxima del conductor	Lado carga: Número de conexiones		Lado de carga: Sección mínima y máxima del conductor	Tensión máx de trabajo IEC	Tensión máx de trabajo UL
SBLL-250	561132	290 A	255 A		Conductor plano	Flexibar 2x20x1–5x24x1 Lug + Cable 10–120 mm² #8–250 kcmil		Conductor plano	Flexibar 2x20x1–5x24x1 Lug + Cable 10–120 mm² #8–250 kcmil	1,000 VAC, 1,500 VDC	1,000 VAC/DC
SBLL-500	561134	750 A	475 A		Conductor plano	Flexibar 2x20x1–10x50x1 Lug + Cable 16–400 mm² #6–700 kcmil		Conductor plano	Flexibar 2x20x1–10x50x1 Lug + Cable 16–400 mm² #6–700 kcmil	1,000 VAC, 1,500 VDC	1,000 VAC/DC
SBLL-800	561136	1250 A	800 A		Conductor plano	Flexibar 2x20x1–8x80x1 (2) Lug + Cable 25–300 mm² (2) #4–500 kcmil		Conductor plano	Flexibar 2x20x1–8x80x1 (2) Lug + Cable 25–300 mm² (2) #4–500 kcmil	1,000 VAC, 1,500 VDC	1,000 VAC/DC
SBLT-250	561140	350 A	300 A		Conductor plano	Flexibar 2x20x1–5x24x1 Lug + Cable 10–120 mm² #6–250 kcmil		2 Cables	(2) 10–50 mm² (2) #8–1/0	1,000 VAC, 1,500 VDC	1,000 VAC/DC
SBTT-250	561141	350 A	300 A		2 Cables	(2) 10–50 mm² (2) #8–1/0		2 Cables	(2) 10–50 mm² (2) #8–1/0	1,000 VAC, 1,500 VDC	1,000 VAC/DC
SBLT-350	561142	500 A	310 A		Conductor plano	Flexibar 2x20x1–8x24x1 Lug + Cable 10–185 mm² #2–350 kcmil		1 Cable	35–185 mm² #2–350 kcmil	1,000 VAC, 1,500 VDC	1,000 VAC/DC
SBTT-350	561143	500 A	310 A		1 Cable	35–185 mm² #2–350 kcmil		1 Cable	35–185 mm² #2–350 kcmil	1,000 VAC, 1,500 VDC	1,000 VAC/DC
SBLT-500	561144	750 A	500 A		Conductor plano	Flexibar 2x20x1–10x50x1 Lug + Cable 95–400 mm² #6–700 kcmil		2 Cables	(2) 16–120 mm² (2) #6–250 kcmil	1,000 VAC, 1,500 VDC	1,000 VAC/DC
SBTT-500	561145	750 A	500 A		2 Cables	(2) 16–120 mm² (2) #6–250 kcmil		2 Cables	(2) 16–120 mm² (2) #6–250 kcmil	1,000 VAC, 1,500 VDC	1,000 VAC/DC
SBLT-800	561146	1250 A	760 A		Conductor plano	Flexibar 2x20x1–8x80x1 (2) Lug + Cable 35–300 mm² (2) #1–500 kcmil		2 Cables	(2) 95–240 mm² (2) 3/0–500 kcmil	1,000 VAC, 1,500 VDC	1,000 VAC/DC
SBTT-800	561147	1250 A	760 A		2 Cables	(2) 95–240 mm² (2) 3/0–500 kcmil		2 Cables	(2) 95–240 mm² (2) 3/0–500 kcmil	1,000 VAC, 1,500 VDC	1,000 VAC/DC

Bornes de potencia – SBLL

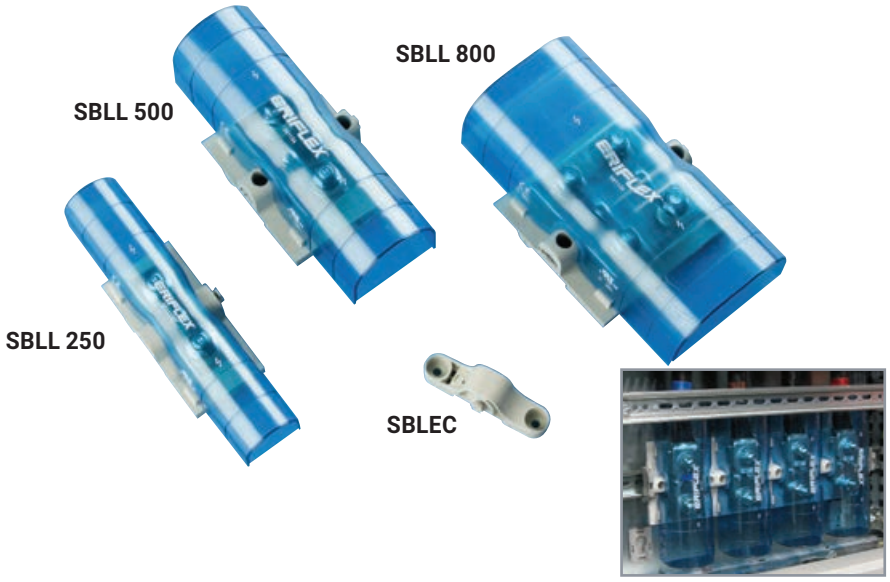

- Barra de cobre estañado
- Control visual del cable para asegurar una correcta conexión
- Rápida conexión con espárragos
- Conexiones fáciles con Flexibar
- Tapa transparente ajustable
- Libre de Halógenos
- Auto extinguible: UL94 V1
- Fijación rápida y directa en perfil DIN o con tornillos sobre placa
- Ensayos de Cortocircuito hasta 100 KA - Informe UL nº E198301
- Conformidad RoHS
- IEC 60947-7-1
- UL-1059

SBLL 250
290 A – IEC
255 A – c UL us

- Modular: Las bornas individuales se pueden juntar para formar conjuntos multipolares.
- SBLEC es necesario para montar bornas en placa de fondo.

- Icw kA rms 1s : 14.4
- Ipk kA : 42
- Ui : 1000 VAC/ 1500 VDC IEC
- Vin: 1000 VAC/DC UL

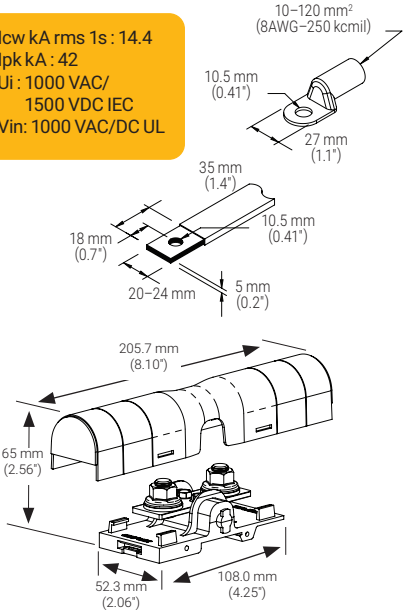

Nº Artículo	Descripción		kg/lbs
561132	SBLL 250	1	0.16/0.35

SBLL 500
750 A – IEC
475 A – c UL us

- Modular: Las bornas individuales se pueden juntar para formar conjuntos multipolares.

- Icw kA rms 1s : 36
- Ipk kA : 51
- Ui : 1000 VAC/ 1500 VDC IEC
- Vin: 1000 VAC/DC UL

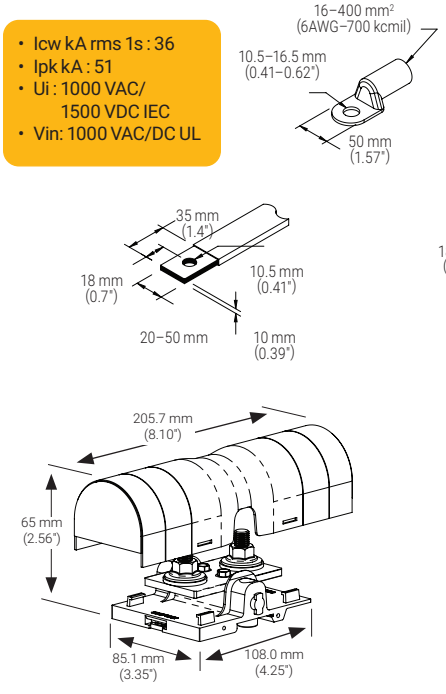

Nº Artículo	Descripción		kg/lbs
561134	SBLL 500	1	0.34/0.75

SBLL 800
1250 A – IEC
800 A – c UL us

- Modular: Las bornas individuales se pueden juntar para formar conjuntos multipolares.

- Icw kA rms 1s : 57.6
- Ipk kA : 75
- Ui : 1000 VAC/ 1500 VDC IEC
- Vin: 1000 VAC/DC UL

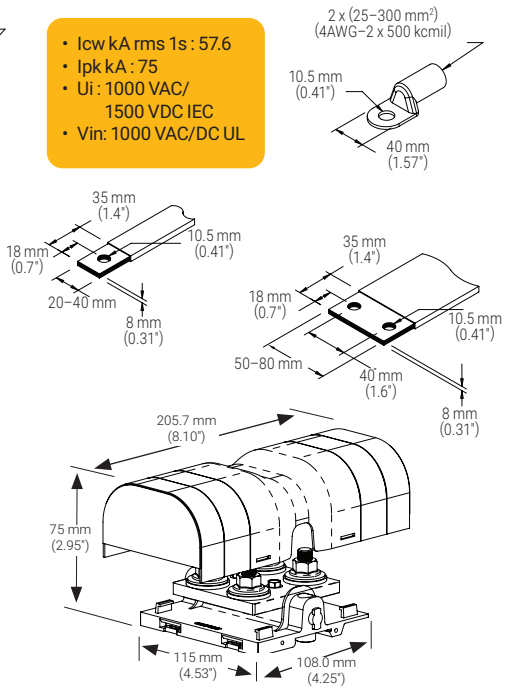

Nº Artículo	Descripción		kg/lbs
561136	SBLL 800	1	0.7/1.54

SBLEC

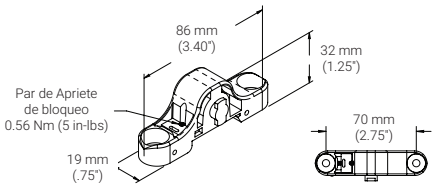

Nº Artículo	Descripción		kg/lbs
561138	SBLEC	1	0.01/0.02

Bornes de potencia – SBLT

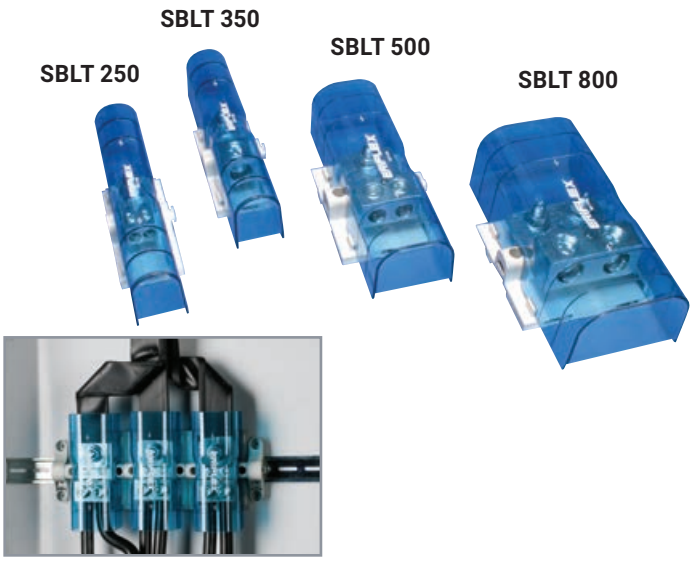

- Bloque de cobre estañado: admite cables de cobre o aluminio
- Control visual del cable para asegurar una correcta conexión
- Rápida conexión con espárragos o cable sin terminal
- Conexiones fáciles con Flexibar o cables
- Tapa transparente ajustable
- Libre de Halógenos
- Auto extinguible: UL94 V1
- Fijación rápida y directa en perfil DIN o con tornillos sobre placa
- Ensayos de Cortocircuito hasta 100 KA - Informe UL nº E198301
- Conformidad RoHS

SBLT 250
350 A – IEC
300 A –

- Modular: Las bornas individuales se pueden juntar para formar conjuntos multipolares.
- SBLEC es necesario para montar bornas en placa de fondo.

- Icw kA rms 1s : 8.4
- Ipk kA : 30
- Ui : 1000 VAC / 1500 VDC IEC
- Vin : 1000 V AC/DC UL

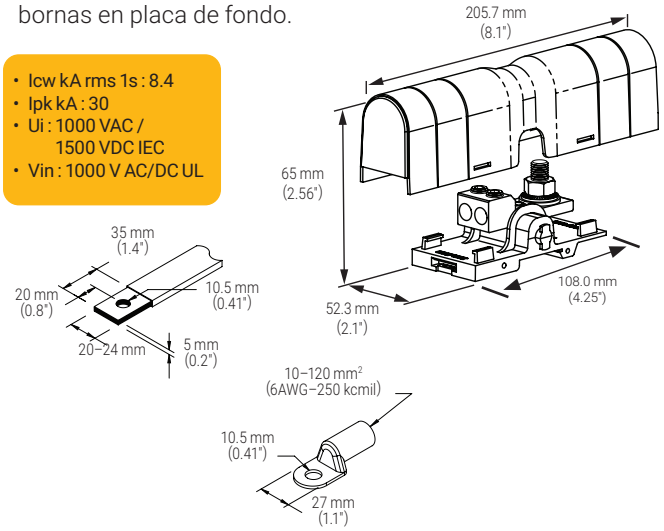

Métrica	mm²	mm²		Ø mm
	Flexibar o cable con terminal			
	10–50	10–35	x2	10

Imperial	AWG		Ø in
	Flexibar o cable con terminal		
	8–1/0	x2	0.394

Nº Artículo	Descripción		kg/lbs
561140	SBLT 250	1	0.27 / 0.60

SBLT 350
500 A – IEC
310 A –

- Modular: Las bornas individuales se pueden juntar para formar conjuntos multipolares.
- SBLEC es necesario para montar bornas en placa de fondo.

- Icw kA rms 1s : 22.2
- Ipk kA : 43
- Ui : 1000 VAC / 1500 VDC IEC
- Vin : 1000 V AC/DC UL

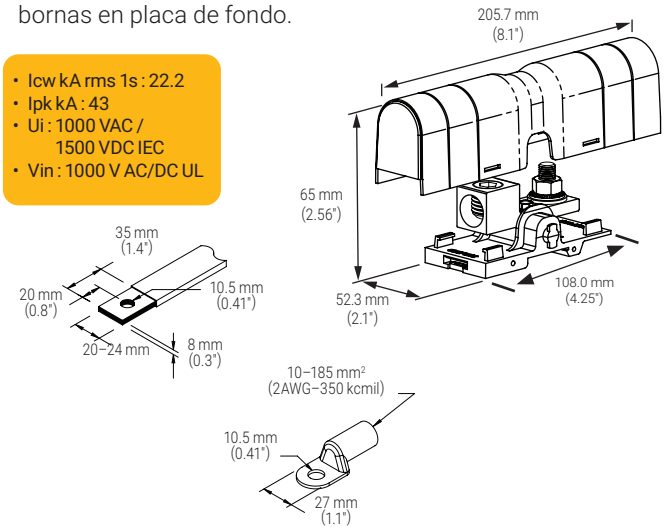

Métrica	mm²	mm²		Ø mm
	Flexibar Advanced or cable with lug			
	35–185	35–150	x1	20

Imperial	AWG		Ø in
	Flexibar o cable con terminal		
	2–350	x1	0.787

Nº Artículo	Descripción		kg/lbs
561142	SBLT 350	1	0.35 / 0.77

Cable rígido trenzado

Cable flexible trenzado

Bloques de potencia y bornes de potencia

SBLT 500
750 A – IEC
500 A – cULus CSA

- Modular: Las bornas individuales se pueden juntar para formar conjuntos multipolares.

- Icw kA rms 1s : 28.8
- Ipk kA : 52
- Ui : 1000 VAC / 1500 VDC IEC
- Vin : 1000 V AC/DC UL

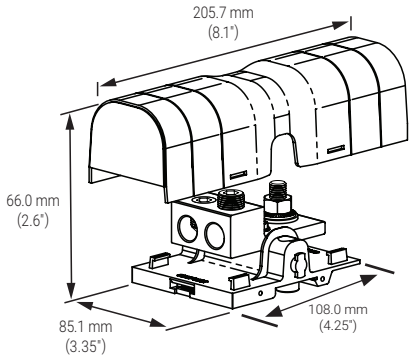

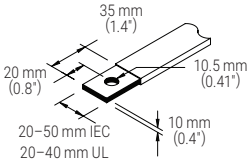

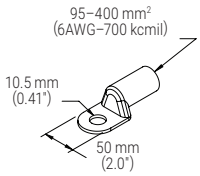

Métrica	mm²	mm²		Ø mm
	Flexibar o cable con terminal			
	16–120	16–120	x2	15

Imperial	AWG		Ø in
	Flexibar o cable con terminal		
	6–250	x2	0.59

N° Artículo	Descripción		kg/lbs
561144	SBLT 500	1	0.61 / 1.34

Cable rígido trenzado

Cable flexible trenzado

SBLT 800
1250 A – IEC
760 A – cULus CSA

- Modular: Las bornas individuales se pueden juntar para formar conjuntos multipolares.

- Icw kA rms 1s : 57.6
- Ipk kA : 75
- Ui : 1000 VAC / 1500 VDC IEC
- Vin : 1000 V AC/DC UL

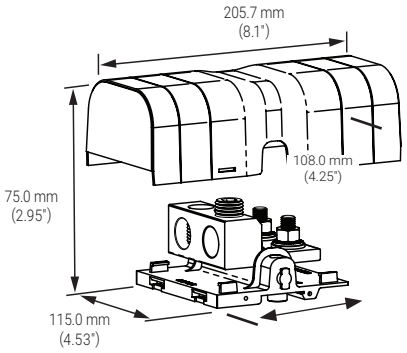

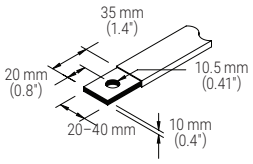

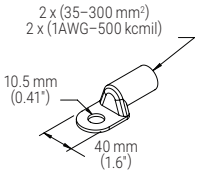

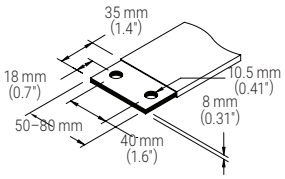

Métrica	mm²	mm²		Ø mm
	Flexibar o cable con terminal			
	95–240	50–185	x2	22

Imperial	AWG		Ø in
	Flexibar o cable con terminal		
	3/0–500	x2	0.866

N° Artículo	Descripción		kg/lbs
561146	SBLT 800	1	1.09 / 2.40

SBLEC

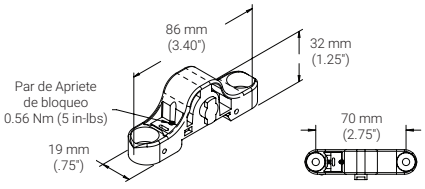

N° Artículo	Descripción		kg/lbs
561138	SBLEC	1	0.01/0.02

Bornes de potencia – SBTT

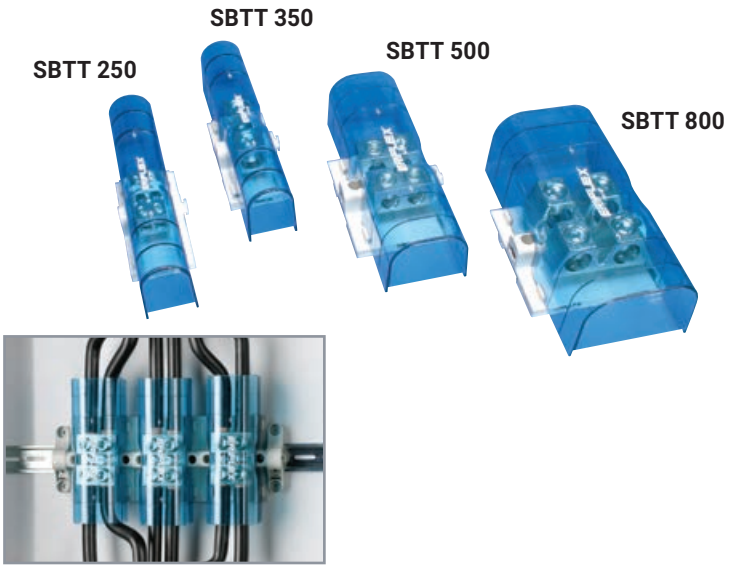

- Barra de cobre estañado
- Control visual del cable para asegurar una correcta conexión
- Rápida conexión con espárragos o cable sin terminal
- Conexiones fáciles con Flexibar o cables
- Tapa transparente ajustable
- Libre de Halógenos
- Auto extinguible: UL94 V1
- Fijación rápida y directa en perfil DIN o con tornillos sobre placa
- Ensayos de Cortocircuito hasta 100 KA - Informe UL nº E198301
- Conformidad RoHS

SBTT 250
350 A – IEC
300 A – cULus CSA

- Modular: Las bornas individuales se pueden juntar para formar conjuntos multipolares.
- SBLEC es necesario para montar bornas en placa de fondo.

- Icw kA rms 1s : 8.4
- Ipk kA : 30
- Ui : 1000 VAC / 1500 VDC IEC
- Vin : 1000 V AC/DC UL

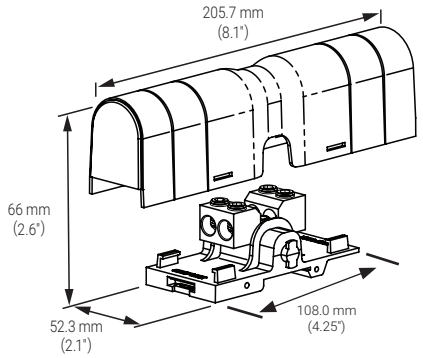

Métrica	mm²	mm²		Ø mm
	10–50	10–35	x4	10

Imperial	AWG		Ø in
	8–1/0	x4	0.394

Nº Artículo	Descripción		kg/lbs
561141	SBLT 250	1	0.26 / 0.57

SBTT 350
500 A – IEC
310 A – cULus CSA

- Modular: Las bornas individuales se pueden juntar para formar conjuntos multipolares.
- SBLEC es necesario para montar bornas en placa de fondo.

- Icw kA rms 1s : 22.2
- Ipk kA : 43
- Ui : 1000 VAC / 1500 VDC IEC
- Vin : 1000 V AC/DC UL

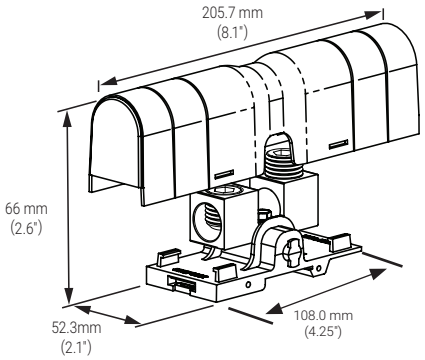

Métrica	mm²	mm²		Ø mm
	35–185	35–150	x2	20

Imperial	AWG		Ø in
	2–350	x2	0.787

Nº Artículo	Descripción		kg/lbs
561143	SBTT 350	1	0.33 / 0.73

Cable rígido trenzado

Cable flexible trenzado

Bloques de potencia y bornes de potencia

SBTT 500
750 A – IEC
500 A – c UL us CSA

- Modular: Las bornas individuales se pueden juntar para formar conjuntos multipolares.

- Icw kA rms 1s : 28.8
- Ipk kA : 52
- Ui : 1000 VAC / 1500 VDC IEC
- Vin : 1000 V AC/DC UL

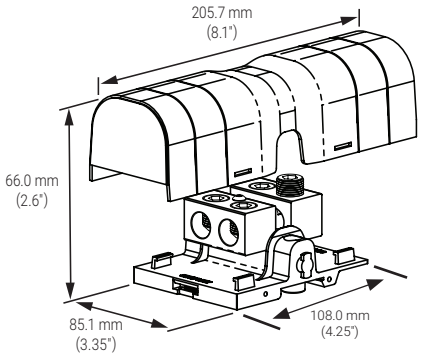

Métrica	mm²	mm²		Ø mm
	16–120	16–120	x4	15

Imperial	AWG		Ø in
	6–250	x4	0.59

N° Artículo	Descripción		kg/lbs
561145	SBTT 500	1	0.60 / 1.32

SBTT 800
1250 A – IEC
760 A – c UL us CSA

- Modular: Las bornas individuales se pueden juntar para formar conjuntos multipolares.

- Icw kA rms 1s : 57.6
- Ipk kA : 75
- Ui : 1000 VAC / 1500 VDC IEC
- Vin : 1000 V AC/DC UL

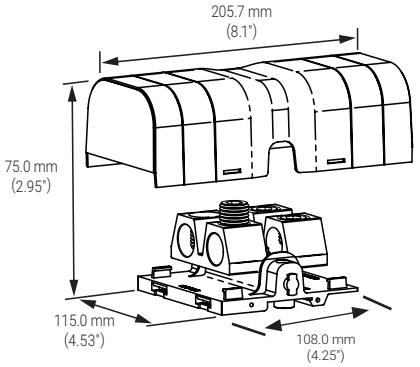

Métrica	mm²	mm²		Ø mm
	95–240	50–185	x4	22

Imperial	AWG		Ø in
	3/0–500	x4	0.866

N° Artículo	Descripción		kg/lbs
561147	SBTT 800	1	1.04 / 2.29

Cable rígido trenzado

Cable flexible trenzado

SBLEC

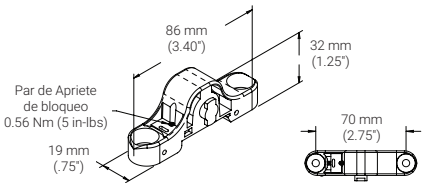

N° Artículo	Descripción		kg/lbs
561138	SBLEC	1	0.01/0.02

Conjuntos repartidores tetrapolares ensamblados

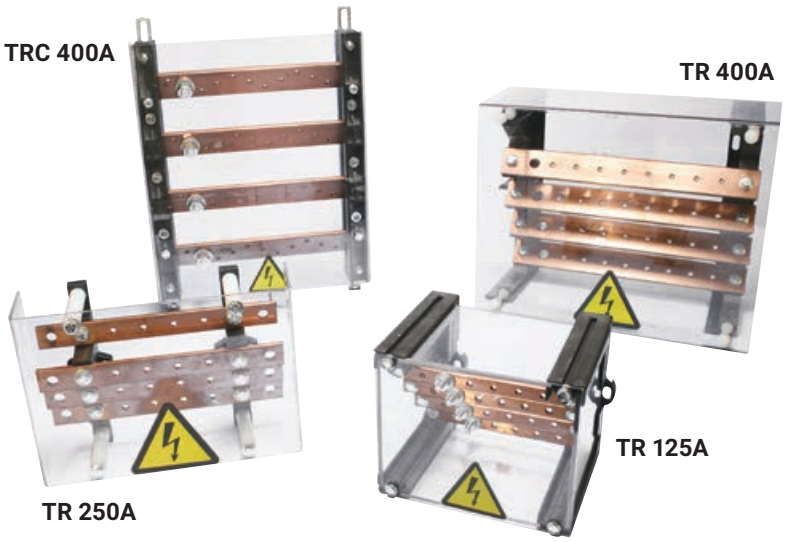

- Gama completa de 125 a 630 A
- Pantalla de protección transparente
- Fácil acceso para el cableado
- Ensamblados
- Aislante: Auto extinguible UL94 V0
- Conformidad RoHS

TR 125A

Barras roscadas
12 x 4 – I = 125 A

- Fijación fácil en rail DIN o placa de fondo
- Protegido en 5 lados
- Conexión de llegada: clavija M6 engastada
- 5 salidas M5 por fase

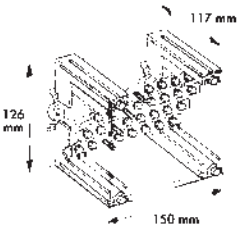

- Icw kA rms 1s: 8.4
- Ipk kA: 40
- Ui = 1000V

N° Artículo	Descripción		
563150	TR 125A	1	0.684

TR 250A

Barras roscadas
20 x 5 – I = 250 A

- Fijación fácil en rail DIN G o placa de fondo
- Conexión de llegada: por derecha o izquierda Ø8 mm
- 4 salidas M6 por fase

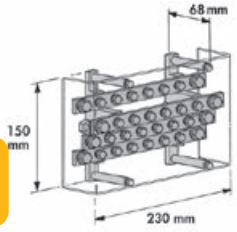

- Icw kA rms 1s: 17
- Ipk kA: 34
- Ui = 630V

N° Artículo	Descripción		
563170	TR 250A	1	1.30

TRC 400A

Barras roscadas
32 x 5 in W – I = 400 A

- Excelente acceso para cableado (barras inclinadas)
- Conexión de llegada: clavija M10 engastada
- 10 salidas M

- Icw kA rms 1s: 28
- Ipk kA: 118
- Ui = 1000V

N° Artículo	Descripción		
563180	TRC 400A	1	2.65

TRS 160A

Barras roscadas
15 x 5 – I = 160 A

- Fijación fácil en rail DIN G o placa de fondo
- Conexión de llegada: por derecha o izquierda Ø8 mm
- 6 salidas M6 por

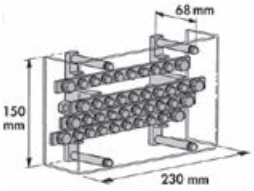

- Icw kA rms 1s: 13.2
- Ipk kA: 34
- Ui = 630V

N° Artículo	Descripción		
563160	TRS 160A	1	1.15

TR 400A

Barras roscadas
32 x 5 – I = 400 A

- Fijación fácil en rail DIN o placa de fondo
- Conexión de llegada: clavija M10 engastada
- 8 salidas M6 p

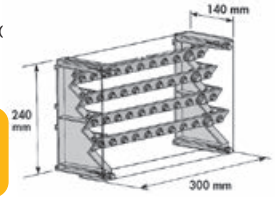

- Icw kA rms 1s: 28
- Ipk kA: 34
- Ui = 1000V

N° Artículo	Descripción		
562010	TR 400A	1	2.83

TRC 630A

Barras roscadas
30 x 10 – I = 630 A

- Conexión de llegada: clavija M10 engastada
- 8 salidas M8 por fase

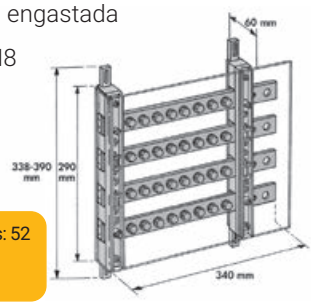

- Icw kA rms 1s: 52
- Ipk kA: 84
- Ui = 1000V

N° Artículo	Descripción		
563190	TRC 630A	1	4.80

Soportes aislantes tetrapolares

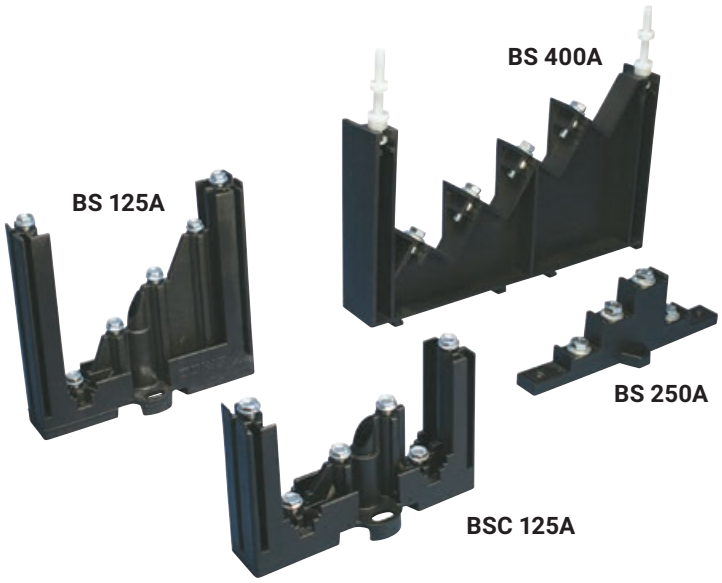

- Para montar conjuntos repartidores tetrapolares a medida
- Muy resistentes: Poliamida reforzada con Fibra de vidrio
- Autoextinguible: UL 94 V0
- Fijación directa de la pantalla de protección
- Fijación fácil en rail DIN o placa de fondo
- Conformidad RoHS
- Libre de Halógenos
- IEC 61439.1

BS/BSC 125A

125A – 160A

- Para barras roscadas 12 x 4 y 15 x 5
- Montaje fácil, muy compacto
- Fijación fácil en perfiles DIN usando clip DR (n° 563100) y tornillos M6 incluidos
- Libre de Halógenos

1) Atornille para bloquear el soporte

2) Fijación directa de la pantalla con tornillo autoroscador

3) Orejas para fijación en placa de fondo

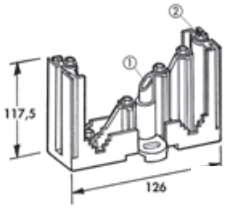

- BS 125A Ui = 1000 V
- BSC 125A Ui = 630 V

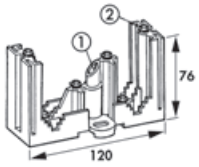

N° Artículo	Descripción		
551311	BS-B 125A	10	0.100
551321	BSC-B 125A	10	0.100

Cálculo del espacio de acuerdo al soporte de Icc: ver Sección Técnica

Pantalla transparente: Ver página 50

BS 250A

160A – 250A

- Para barras roscadas M6 15 x 5 y 20 x 5
- Muy compacto
- Se monta con tornillos M6 incluidos
- Pantalla de protección: fijación directa usando espaciadores y tapones
- Libre de Halógenos

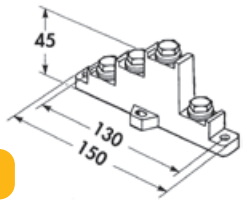

- Ui = 630 V

N° Artículo	Descripción		
551300	BS 250A	10	0.050

BS 400A

160A – 630A

- Para barras roscadas 15 x 5 – 20 x 5 – 32 x 5 – 20 x 10 – 30 x 10
- Fijación fácil en rail DIN o placa de fondo
- Pantalla de protección: fijación directa usando espaciadores y tapones
- Libre de Halógenos

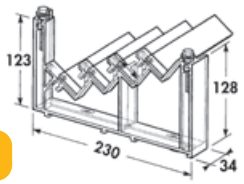

- Ui = 1000 V

N° Artículo	Descripción		
551250	BS 400A	2	0.220

Sistema PEN desconectable

LA ÚNICA SOLUCIÓN PARA RÉGIMEN DE TIERRA TN-C/TN-S

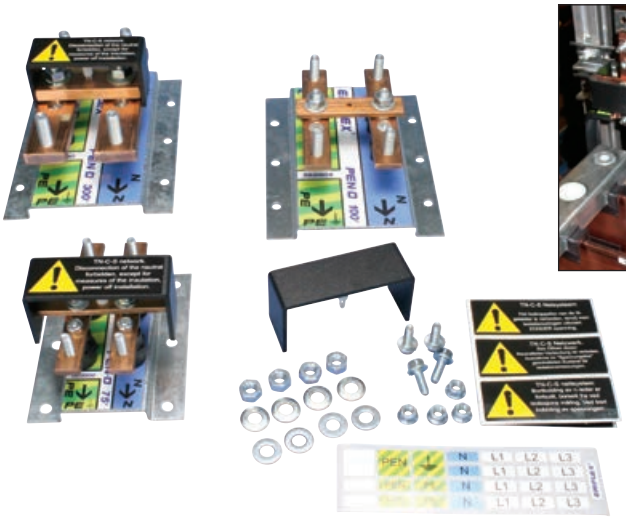

- Aplicación: permite separar el neutro de la tierra para control (de PEN a PE+N)
- Composición: sistema desconectable seguro
- Identificación clara
- Previene los errores de medida
- Evita los errores de reconexión
- Cumple con las solicitudes de los organismos de inspección
- Etiquetas adhesivas identificativas, incluidas en 12 idiomas
- CE

PEN-D 75²

I_n : 125A max

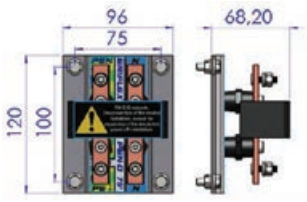

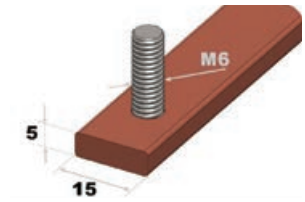

Nº Artículo	Descripción		kg/lbs
568800	PEN-D 75²	1	0.55/1.21

PEN-D 100²

I_n : 250A max

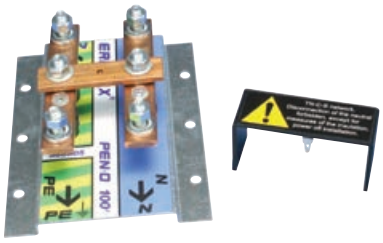

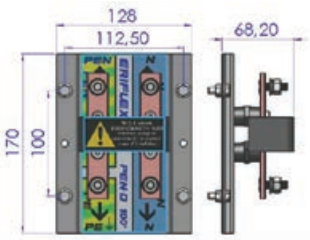

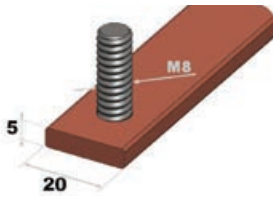

Nº Artículo	Descripción		kg/lbs
568805	PEN-D 100²	1	0.80/1.76

PEN-D 300²

I_n : 630A max

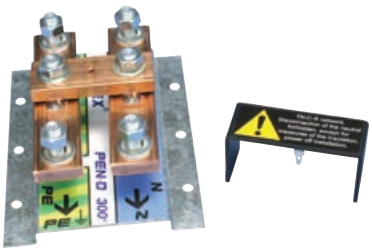

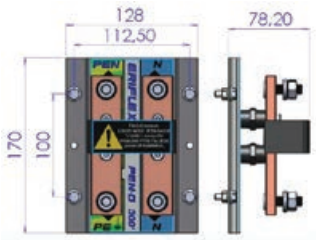

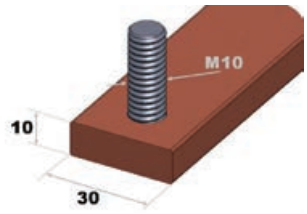

Nº Artículo	Descripción		kg/lbs
568810	PEN-D 300²	1	1.52/3.35

PEN-D CABLEADO EN EL ARMARIO

Esquema TN-S armario de distribución

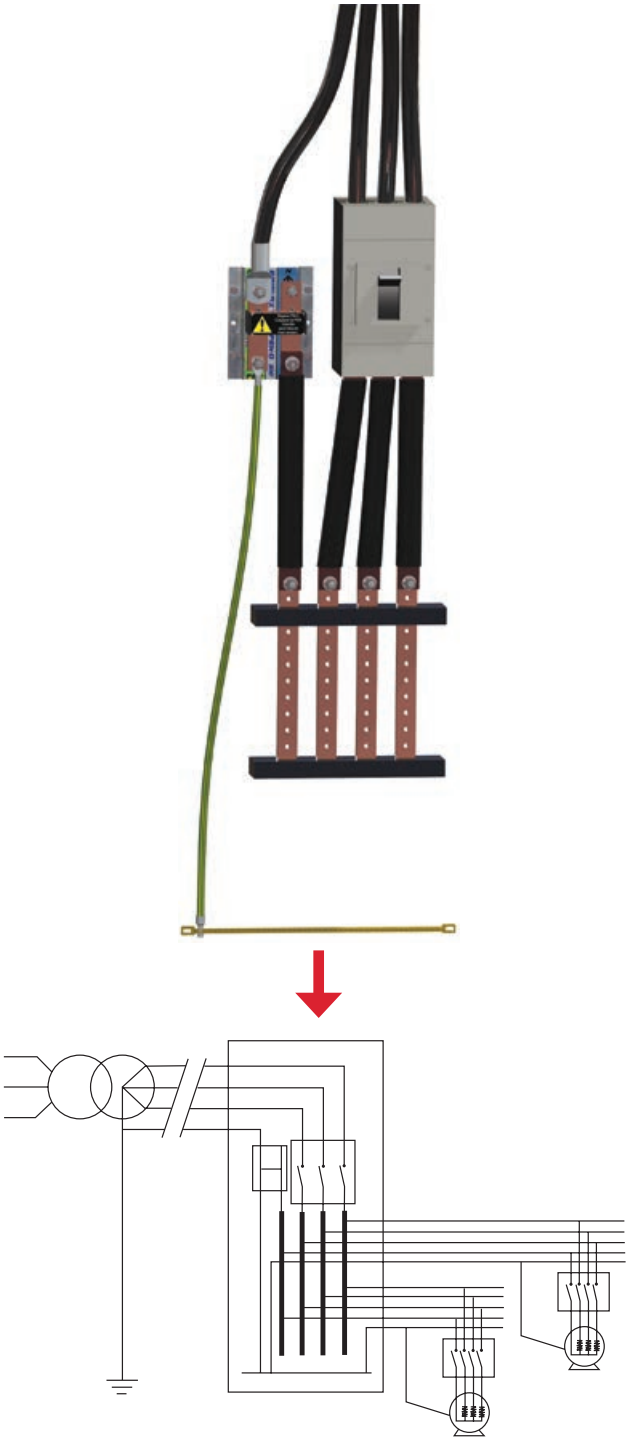

Esquema TN-S alimentación directa de potencia

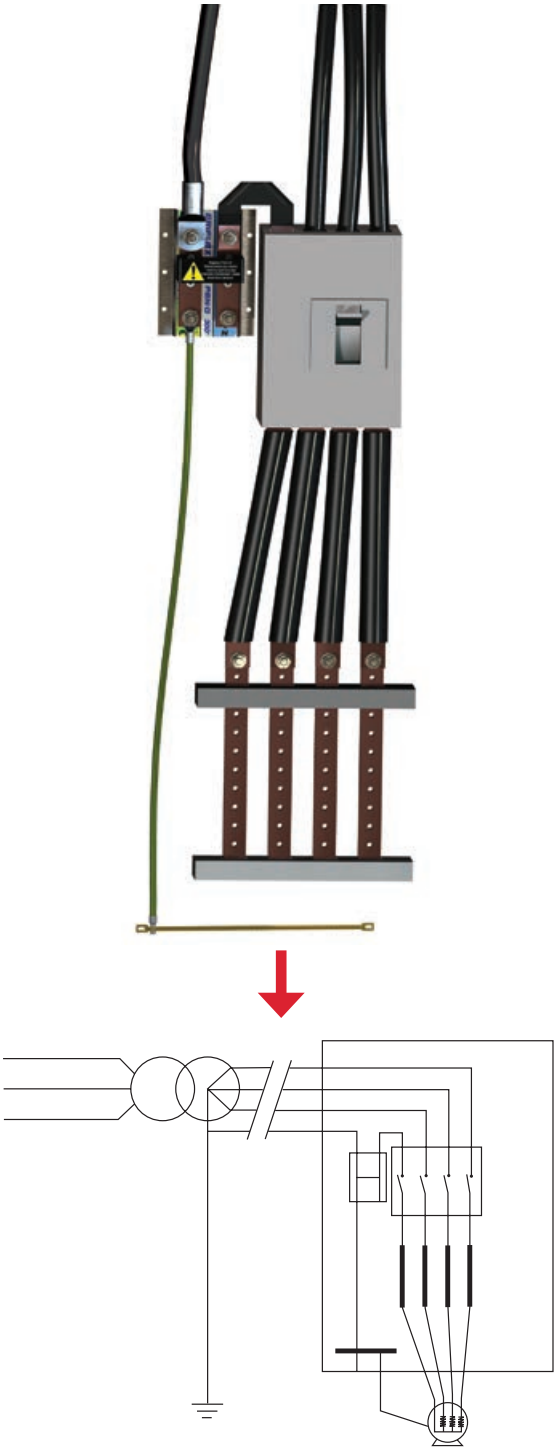

Espaciadores y accesorios

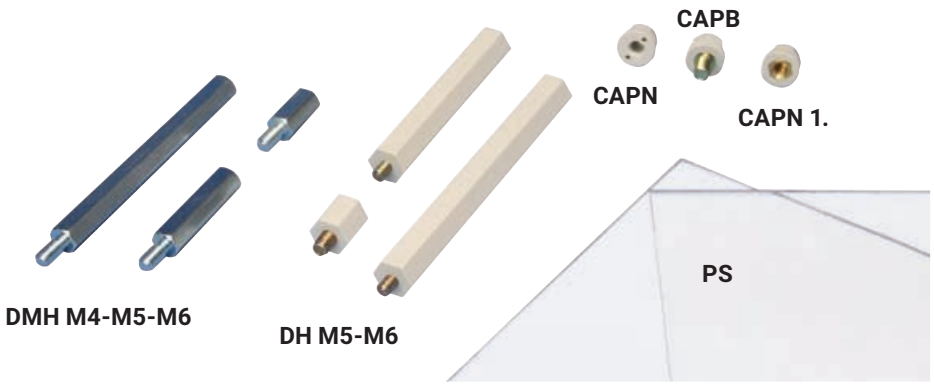

- Una gama completa de accesorios para un fácil ensamblado de los conjuntos repartidores

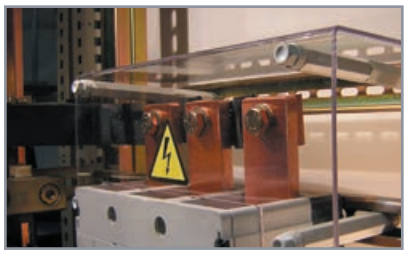

DMH M4/M5/M6

Espaciadores Metálicos

- Espaciadores Metálicos hexagonales
- Acero galvanizado cincado
- Para elevar placas, pantallas o perfiles
- Macho-Hembra, facilitando un montaje estable
- Ver dibujo descriptivo en DH

Nº Artículo	Descripción	L mm	Ø mm	A mm	B mm		
561560	DMH 10M4	10	M4	8-10	7	100	0.003
561570	DMH 15M4	15	M4	8-10	7	100	0.005
561580	DMH 20M4	20	M4	8-10	7	100	0.007
561590	DMH 25M4	25	M4	8-10	7	50	0.008
561600	DMH 30M4	30	M4	8-10	7	50	0.010
561610	DMH 35M4	35	M4	8-10	7	50	0.012
561620	DMH 40M4	40	M4	8-10	7	50	0.0125
561630	DMH 50M4	50	M4	8-10	7	50	0.017
561640	DMH 60M4	60	M4	8-10	7	25	0.019
561660	DMH 15M5	15	M5	10	8	50	0.006
561670	DMH 20M5	20	M5	10	8	50	0.008
561680	DMH 25M5	25	M5	10	8	50	0.010
561690	DMH 30M5	30	M5	10	8	50	0.012
561700	DMH 35M5	35	M5	10	8	25	0.014
561710	DMH 40M5	40	M5	10	8	25	0.016
561720	DMH 50M5	50	M5	10	8	25	0.022
561730	DMH 60M5	60	M5	10	8	25	0.027
561740	DMH 70M5	70	M5	10	8	25	0.029
561750	DMH 80M5	80	M5	10	8	25	0.033
561760	DMH 15M6	15	M6	10	10	50	0.010
561770	DMH 20M6	20	M6	12	10	50	0.012
561780	DMH 30M6	30	M6	12	10	25	0.018
561790	DMH 40M6	40	M6	12	10	25	0.025
561800	DMH 50M6	50	M6	12	10	25	0.032
561810	DMH 60M6	60	M6	12	10	25	0.038
561820	DMH 70M6	70	M6	12	10	25	0.043
561830	DMH 80M6	80	M6	12	10	25	0.052
561840	DMH 90M6	90	M6	12	10	25	0.058
561850	DMH 100M6	100	M6	12	10	10	0.064

DH M5/M6

Espaciadores Aislados

- Macho-Hembra
- Aplicaciones Electrotécnicas
- Parte Aislante realizadas de Poliestirol
- Insertos Roscados de Acero cincado
- Temperatura de trabajo hasta 80ºC
- Aislamiento dieléctrico 1000 V

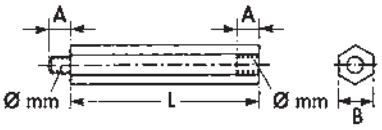

Nº Artículo	Descripción	L mm	Ø mm	A mm	B mm		
560660	DH 15M5	15	M5	7	13	100	0.004
560670	DH 20M5	20	M5	7	13	100	0.005
560600	DH 30M5	30	M5	7	13	100	0.006
560610	DH 45M5	45	M5	7	13	100	0.009
560620	DH 55M5	55	M5	7	13	100	0.011
560630	DH 70M5	70	M5	7	13	100	0.014
560640	DH 85M5	85	M5	7	13	100	0.017
560650	DH 120M5	120	M5	7	13	100	0.024
560740	DH 15M6	15	M6	7-8	13	100	0.004
560750	DH 20M6	20	M6	7-8	13	100	0.005
560700	DH 30M6	30	M6	7-8	13	100	0.009
560710	DH 45M6	45	M6	7-8	13	100	0.013
560720	DH 70M6	70	M6	7-8	13	100	0.020
560730	DH 120M6	120	M6	7-8	13	100	0.035

CAPN-CAPB

Tuercas - Capuchón

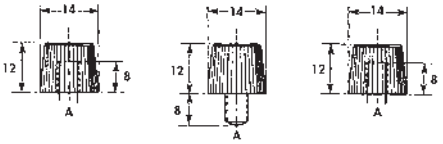

CAPN5 y CAPN6 | CAPB5 y CAPB6 | CAPN15 y CAPN16 con insertos de latón

Nº Artículo	Descripción	A		
560800	CAPN5	M5	100	0.001
560810	CAPN6	M6	100	0.001
560820	CAPN15	M5	100	0.003
560830	CAPN16	M6	100	0.003
560840	CAPB5	M5	100	0.004
560850	CAPB6	M6	100	0.004

PS

Pantalla De Protección (de PVC)

- Ui = 1000 V

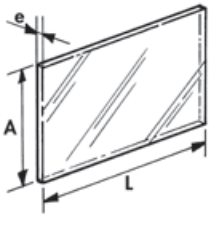

Nº Artículo	Descripción	L mm	Ø mm	A mm	Montar sobre		
563120	PS1000x60x3	1000	60	3	BSC 125A/S	10	0.302
551330	PS500x126x3	500	126	3	BS 125A/T	10	0.224
551260	PS1000x250x3	1000	250	3	BS 400/T	1	1.030
551280	PS1000x2000x3	1000	2000	3	-	1	8.4

Carril DIN

PERFIL ASIMÉTRICO PERFORADO PDRG

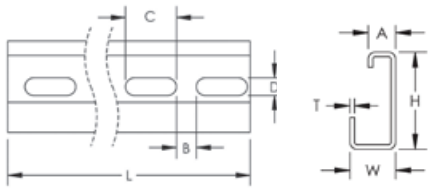

N.º de pieza	Nº Artículo	Altura H mm	Ancho W mm	Longitud L mm	Espesor T mm	A mm	B mm	C mm	D mm	kg
PDRG-2M	558050	32	15	2,000	1.5	9	7	18	6.2	1.30
PDRG-3M	558060	32	15	3,000	1.5	9	7	18	6.2	1.96

PERFIL ASIMÉTRICO DRG

N.º de pieza	Nº Artículo	Altura H mm	Ancho W mm	Longitud L mm	Espesor T mm	A mm	kg
DRG2M	558000	32	15	2,000	1.5	9	1.4
DRG3M	558010	32	15	3,000	1.5	9	2.1

PERFIL SIMÉTRICO PERFORADO PDR

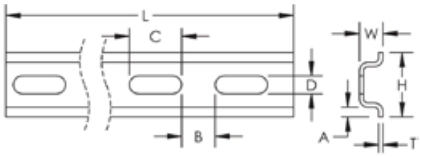

N.º de pieza	Nº Artículo	Altura H mm	Ancho W mm	Longitud L mm	Espesor T mm	A mm	B mm	C mm	D mm	kg
PDR15-2M	557950	35	15.0	2,000	1.5	4.00	7.0	18.0	6.2	1.20
PDR15-3M	557960	35	15.0	3,000	1.5	4.00	7.0	18.0	6.2	1.81
PDR5-2M	557750	15	5.5	2,000	1.0	2.25	7.8	12.2	4.2	0.28
PDR7-2M	557850	35	7.5	2,000	1.0	4.00	7.0	18.0	6.2	0.62
PDR7-2M-5-2	557855	35	7.5	2,000	1.0	4.00	11.0	25.0	5.2	0.62
PDR7-3M	557860	35	7.5	3,000	1.0	4.00	7.0	18.0	6.2	0.92

PERFIL SIMÉTRICO DR

N.º de pieza	Nº Artículo	Altura H mm	Ancho W mm	Longitud L mm	Espesor T mm	A mm	kg
DR15X2M	557900	35	15.0	2,000	1.5	4.00	1.30
DR15X3M	557910	35	15.0	3,000	1.5	4.00	1.95
DR5-5X2M	557700	15	5.5	2,000	1.0	2.25	0.33
DR7X2M	557800	35	7.5	2,000	1.0	4.00	0.66
DR7X3M	557810	35	7.5	3,000	1.0	4.00	0.99

PERFIL EN C PERFORADO PCR

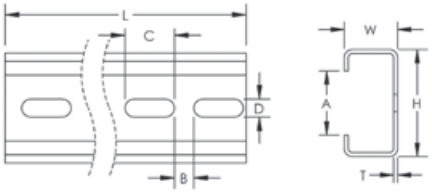

N.º de pieza	Nº Artículo	Altura H mm	Ancho W mm	Longitud L mm	Espesor T mm	A mm	B mm	C mm	D mm	kg
PCR30X15-3M	557780	30	15	3,000	1.5	15	7	18	8.2	2.4
PCR35X35-2M	557520	35	35	2,000	2.0	16	7	18	8.2	3.0
PCR35X35-3M	557790	35	35	3,000	2.0	16	7	18	8.2	4.5
PCR40X20-2M	557500	40	20	2,000	1.5	24	7	18	8.2	2.5

Accesorios para raíl DIN

TUERCA CLIP DR-CLIP PARA RAÍL DIN SIMÉTRICO

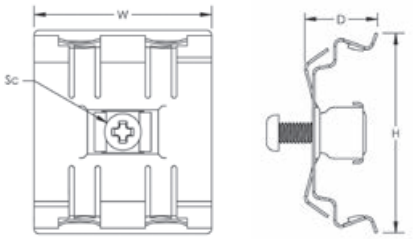

N.º de pieza	Nº Artículo	Diámetro del tornillo Sc	Ancho W	Altura H	Profundidad D	kg
DRCLIPM4	563100	M4	35	41	11	0.01
DRCLIPM6	563110	M6	35	41	11	0.01

SOPORTE EN ÁNGULO DE ACERO SB

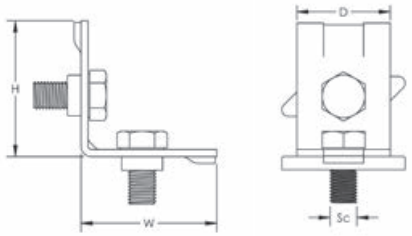

N.º de pieza	Nº Artículo	Diámetro del tornillo Sc	Ancho W mm	Altura H mm	Profundidad D mm	kg
SB30X30	557770	M8	30	30	28	0.06
SB40X40	557720	M8	40	40	28	0.07

TUERCA CLIP DRGN PARA RAÍL DIN ASIMÉTRICO

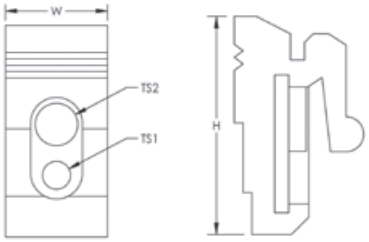

N.º de pieza	Nº Artículo	Tamaño de Rosca 1 TS1	Tamaño de Rosca 2 TS2	Ancho W mm	Height H mm	kg
DRGNM5	558070	M3	M5	12	25	0.038
DRGNM6	558080	M4	M6	12	25	0.038

TUERCA PARA CANAL STRUT SN PARA RAÍL DIN

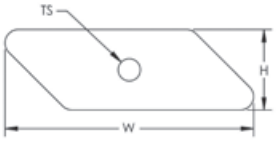

N.º de pieza	Nº Artículo	Tamaño de Rosca TS	Ancho W mm	Altura H mm	kg
SNP-M4	560500	M4	37	12	0.02
SNP-M5	560510	M5	37	12	0.02
SNP-M6	560520	M6	37	12	0.02
SNP-M8	560530	M8	37	12	0.02

SOPORTE ANGULAR IRS

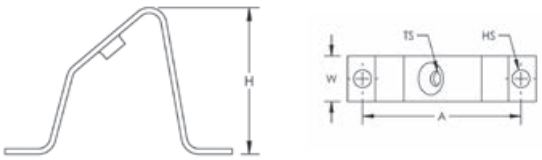

N.º de pieza	Nº Artículo	Tamaño de Rosca TS	Tamaño del orificio HS mm	Ancho W mm	Altura H mm	A mm	kg
IRS5	557970	M5	6.5	18	48	60	0.038
IRS6	557980	M6	6.5	18	48	60	0.038

Lista de referencias

Nº Artículo	Página
569010	6
569020	6
569030	6
569040	6
569041	6
569050	6
569252	6
569052	6
569251	6
569051	6
569060	6
569201	6
569202	6
569204	6
569206	6
569203	6
569205	6
569208	6
569207	6
569210	6
569209	6
569010	7
569020	7
569150	7
569030	7
569150	7
569040	8
569160	8
569041	8
569050	9
569170	9
569060	9
569251	11
569051	11
569200	11
569252	11
569052	11
569201	12
569204	13
569206	13

Nº Artículo	Página
569203	14
569205	14
569208	15
569207	15
569210	16
569209	16
563720	18
563740	18
563900	18
563910	18
563920	18
563930	18
563940	18
563800	18
563810	18
563820	18
563830	18
563840	18
563200	18
563990	18
563995	18
563720	19
563740	19
563900	19
563910	19
563920	19
563930	19
563940	19
563841	19
563201	19
563800	20
563810	20
563820	20
563830	20
563840	20
563990	20
563995	22
561160	24
561150	24
561158	24

Nº Artículo	Página
561161	24
561162	24
561151	24
561171	24
561163	24
561159	24
561170	24
561166	24
561154	24
561165	24
561153	24
561167	24
561155	24
561172	24
561164	24
561152	24
561168	24
561156	24
561169	24
561157	24
561173	24
561174	24
561175	24
561176	24
561177	24
561160	25
561150	25
561158	26
561162	27
561151	27
561171	28
561163	28
561159	29
561170	29
561166	30
561154	30
561165	31
561153	31
561167	32
561155	32

Lista de referencias

Nº Artículo	Página
561172	33
561164	33
561152	34
561168	34
561156	35
561169	35
561157	36
561173	36
561174	37
561175	37
561176	38
561177	38
561132	40
561134	40
561136	40
561140	40
561141	40
561142	40
561143	40
561144	40
561145	40
561146	40
561147	40
561132	41
561134	41
561138	41
561136	41
561140	42
561142	42
561144	43
561146	43
561138	43
561141	44
561143	44
561145	45
561147	45
561138	45
563150	46
563160	46
563170	46

Nº Artículo	Página
562010	46
563180	46
563190	46
551311	47
551321	47
551300	47
551250	47
568800	48
568805	48
568810	48
561560	50
561570	50
561580	50
561590	50
561600	50
561610	50
561620	50
561630	50
561640	50
561660	50
561670	50
561680	50
561690	50
561700	50
561710	50
561720	50
561730	50
561740	50
561750	50
561760	50
561770	50
561780	50
561790	50
561800	50
561810	50
561820	50
561830	50
561840	50
561850	50
560660	50

Nº Artículo	Página
560670	50
560600	50
560610	50
560620	50
560630	50
560640	50
560650	50
560740	50
560750	50
560700	50
560710	50
560720	50
560730	50
563120	50
551330	50
551260	50
551280	50
560800	50
560810	50
560820	50
560830	50
560840	50
560850	50
558050	51
558060	51
557950	51
557960	51
557750	51
557850	51
557855	51
557860	51
557780	51
557520	51
557790	51
557500	51
558000	51
558010	51
557900	51
557910	51
557700	51

Lista de referencias

Nº Artículo	Página
557800	51
557810	51
563100	52
563110	52
558070	52
558080	52
557970	52
557980	52
557770	52
557720	52
560500	52
560510	52
560520	52
560530	52

OTROS DOCUMENTOS

CATALOGO CONDUCTORES FLEXIBLES

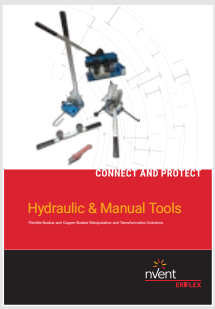

CATÁLOGO DE HERRAMIENTAS MANUALES E HIDRÁULICAS

CATÁLOGO DE SOLUCIONES PARA CONEXIONES DE POTENCIA Y TIERRA

GUÍA TÉCNICA SOBRE CONDUCTOR LISTOS PARA USAR: IBSB & IBSB ADVANCED

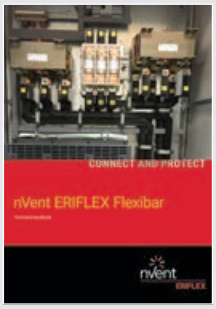

MANUAL TÉCNICO NVENT ERIFLEX FLEXIBAR

Nuestra poderosa cartera de marcas:

CADDY ERICO HOFFMAN RAYCHEM SCHROFF TRACER

nVent

nVent.com/ERIFLEX

©2020 nVent. Todos los logotipos y marcas nVent son propiedad de nVent Services GmbH o sus filiales, o se hallan autorizados por los mismos. Todas las demás marcas registradas son propiedad de sus respectivos propietarios. nVent se reserva el derecho de modificar especificaciones sin previo aviso.

ERIFLEX-CAT-P1215C-DISTRIBUTIONBLOCK-ES-2002