nVent | CADDY

We connect and protect

Strut to Strut Connector

CARACTERISTICAS

Consists of two halve castings, nut and bolt

Allows for bolting two strut channels back to back through the slots

ESPECIFICAÇÕES

Table 1/2

Número de catálogo	Número do artigo	Material	Acabamento	A	B	C
STS	315450	Aço	Electrogalvanized	32 mm	25 mm	12.7 mm

Table 2/2

Número de catálogo	Número do artigo	Torque (TQ)	Static Load
STS	315450	7 N·m	4900N

DETALHES ADICIONAIS DO PRODUTO

Minimum of 2 required. Maximum spacing 1 foot (300mm).

Minimum half-slot dimensions 9/16" x 7/8" (14.3 mm x 22.2 mm).

DIAGRAMAS

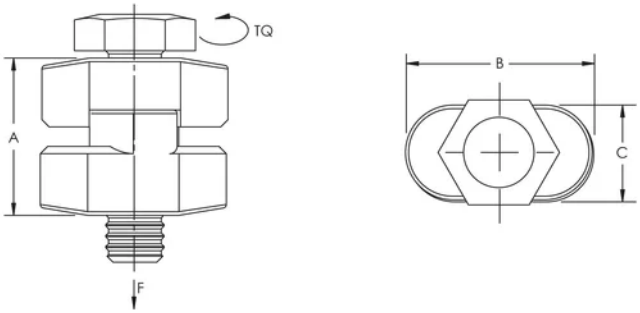

AVISO

Os produtos nVent devem ser instalados e utilizados apenas conforme indicado nas fichas de instrução do produto e materiais de treinamento da nVent. As fichas de instrução estão disponíveis em www.nVent.com e com nossos representantes de atendimento ao cliente nVent. A instalação inadequada, uso incorreto, aplicação incorreta ou outra falha qualquer em seguir completamente as instruções e avisos da nVent podem levar ao mau funcionamento do produto, danos à propriedade, lesões corporais graves e morte, e/ou anular sua garantia.

América do Norte
+1 800 753 9221
Opção 1 – Apoio ao cliente
Opção 2 – Assistência técnica

Europa
Países Baixos:
+31 800-0200135
França:
+33 800 901 793

Europa
Alemanha:
800 1890272
Outros países:
+31 13 5835404

APAC
Xangai:
+ 86 21 2412 1618/19
Sydney:
+61 2 9751 8500

O nosso forte portefólio de marcas:

CADDY ERICO HOFFMAN ILSCO SCHROFF TRACHTE

©2025 nVent. All nVent marks and logos are owned or licensed by nVent Services GmbH or its affiliates. All other trademarks are the property of their respective owners. nVent reserves the right to change specifications without notice.

This document is system-generated.