We connect and protect

Support en plastique pour conduits et tuyaux nVent CADDY Pyramid 25

CERTIFICATIONS

FONCTIONS

- Une solution simple pour soutenir les canalisations de petits tuyaux ou conduits
- Construction légère en plastique
- Résistant aux UV, conçu et testé pour une utilisation en extérieur
- Aucun outil ni fixation ne sont nécessaires à l'installation
- Bords arrondis pour une meilleure protection de la membrane de toit

SPÉCIFICATIONS

Référence catalogue	**PPRPS25H4**
Référence article	182450
Matériau	Acrylonitrile butadiène styrène
Tailles du tuyau	(3) 0.5" (2) 0.75" (1) 1"

Référence catalogue	PPRPS25H4
Hauteur (H)	112.7 mm
Profondeur (D)	144.5mm
Largeur (W)	119 mm
A	92.1 mm
B	20.6 mm
C	25.4 mm
Charge statique	110N

DIAGRAMMES

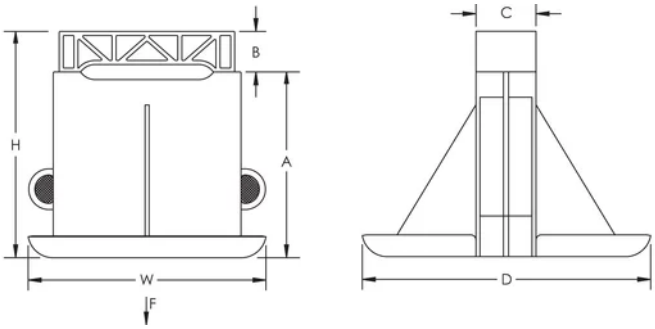

AVERTISSEMENT

Les produits nVent doivent être installés et utilisés uniquement comme indiqué dans les feuilles d'instructions et les documents de formation de nVent. Les feuilles d'instructions sont disponibles sur www.nvent.com et auprès de votre représentant du service client nVent. Une installation incorrecte, une mauvaise utilisation, une mauvaise application ou tout autre défaut de respect total des instructions et des avertissements de nVent peut entraîner une défaillance du produit, des dommages matériels, des blessures corporelles graves et la mort et/ou annuler votre garantie.

North America
+1.800.753.9221
Option 1 – Customer Care
Option 2 – Technical Support

Europe
Netherlands:
+31 800-0200135
France:
+33 800 901 793

Europe
Germany:
800 1890272
Other Countries:
+31 13 5835404

APAC
Shanghai:
+ 86 21 2412 1618/19
Sydney:
+61 2 9751 8500

Notre gamme complète de marques:

CADDY ERICO HOFFMAN ILSCO SCHROFF TRACHTE

©2025 nVent. Toutes les marques et tous les logos nVent sont la propriété ou sont sous licence de nVent Services GmbH ou de ses sociétés affiliées. Toutes les autres marques déposées sont la propriété de leurs détenteurs respectifs. nVent se réserve le droit de modifier les spécifications sans préavis.

Ce document est généré par le système.