nVent | CADDY

We connect and protect

Fixation structurelle de retenue pour canalisation secondaire sur trou fileté

CERTIFICATIONS

UL

FM APPROVED

AON FIREPROTECTION

FONCTIONS

Swivel barrel nut accepts 3/8" or 1/2" (M10 or M12) threaded rod

Se fixe à des chevilles à béton ou des attaches structurelles avec filetages femelles

Peut être utilisé pour se fixer sur des structures en métal

SPÉCIFICATIONS

Table 1/2

Référence catalogue	Référence article	Matériau	Finition	Taille du piquet (RS)	Hauteur (H)	Longueur (L)
CSBBRS3MEG	402241	Acier	Électro-galvanisé	10, 12	28.2 mm	40.4mm

Table 2/2

Référence catalogue	Référence article	Largeur (W)	Diamètre de vis (Sc)	Longueur de la vis (L)
CSBBRS3MEG	402241	26.9 mm	10	19mm

INFORMATIONS PRODUIT COMPLÉMENTAIRES

Les fixations pour structure de canalisation secondaire ne servent qu'à leur maintien et ne sont pas conçues pour l'accrochage des canalisations de gicleurs.

DIAGRAMMES

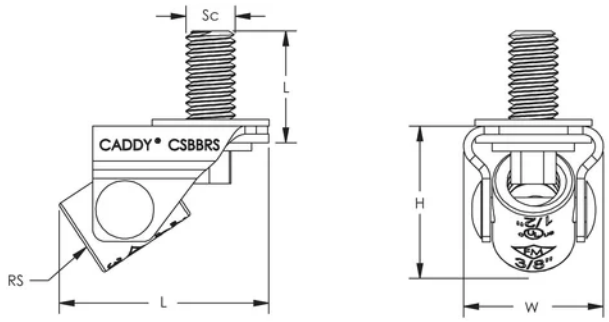

AVERTISSEMENT

Les produits nVent doivent être installés et utilisés uniquement comme indiqué dans les feuilles d'instructions et les documents de formation de nVent. Les feuilles d'instructions sont disponibles sur www.nvent.com et auprès de votre représentant du service client nVent. Une installation incorrecte, une mauvaise utilisation, une mauvaise application ou tout autre défaut de respect total des instructions et des avertissements de nVent peut entraîner une défaillance du produit, des dommages matériels, des blessures corporelles graves et la mort et/ou annuler votre garantie.

North America
+1.800.753.9221
Option 1 – Customer Care
Option 2 – Technical Support

Europe
Netherlands:
+31 800-0200135
France:
+33 800 901 793

Europe
Germany:
800 1890272
Other Countries:
+31 13 5835404

APAC
Shanghai:
+ 86 21 2412 1618/19
Sydney:
+61 2 9751 8500

Notre gamme complète de marques:

CADDY ERICO HOFFMAN ILSCO SCHROFF TRACHTE

©2025 nVent. Toutes les marques et tous les logos nVent sont la propriété ou sont sous licence de nVent Services GmbH ou de ses sociétés affiliées. Toutes les autres marques déposées sont la propriété de leurs détenteurs respectifs. nVent se réserve le droit de modifier les spécifications sans préavis.

Ce document est généré par le système.