We connect and protect

Connecteur de câbles en parallèle 517

CERTIFICATIONS

FONCTIONS

Épissure?? de câble à tension positive à deux boulons de tension pour câble ou fil

Pour utilisation avec des câbles de pleine longueur sur les structures de classe I/II

Figure dans la liste des normes UL® 96

SPÉCIFICATIONS

Table 1/1

Référence catalogue	Taille de conducteur, UL	Matériau	Profondeur (D)	Largeur (W)	Poids unitaire
LPC517	Classe 1 - Classe 2 (4/0 max.)	Cuivre	48.51mm	42.16 mm	0.23 kg

DIAGRAMMES

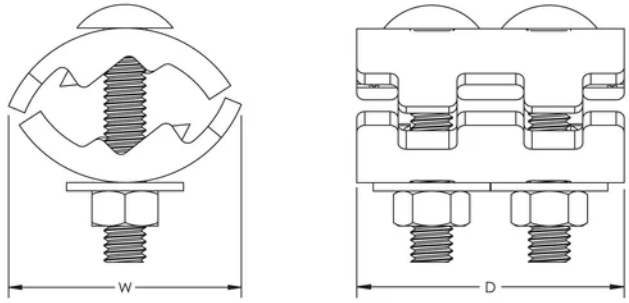

AVERTISSEMENT

Les produits nVent doivent être installés et utilisés uniquement comme indiqué dans les feuilles d'instructions et les documents de formation de nVent. Les feuilles d'instructions sont disponibles sur www.nvent.com et auprès de votre représentant du service client nVent. Une installation incorrecte, une mauvaise utilisation, une mauvaise application ou tout autre défaut de respect total des instructions et des avertissements de nVent peut entraîner une défaillance du produit, des dommages matériels, des blessures corporelles graves et la mort et/ou annuler votre garantie.

North America
+1.800.753.9221
Option 1 – Customer Care
Option 2 – Technical Support

Europe
Netherlands:
+31 800-0200135
France:
+33 800 901 793

Europe
Germany:
800 1890272
Other Countries:
+31 13 5835404

APAC
Shanghai:
+ 86 21 2412 1618/19
Sydney:
+61 2 9751 8500

Notre gamme complète de marques:

CADDY ERICO HOFFMAN ILSCO SCHROFF TRACHTE

©2025 nVent. Toutes les marques et tous les logos nVent sont la propriété ou sont sous licence de nVent Services GmbH ou de ses sociétés affiliées. Toutes les autres marques déposées sont la propriété de leurs détenteurs respectifs. nVent se réserve le droit de modifier les spécifications sans préavis.

Ce document est généré par le système.