We connect and protect

Tuerca de corredera nVent CADDY Rod Lock

CARACTERÍSTICAS

Proporciona una fijación universal rápida de la varilla roscada y herrajes a los perfiles del canal strut estándar

Se puede utilizar para prefabricar ensambles, los cuales se pueden presionar de manera rápida sobre las varillas roscadas previamente instaladas

Funciona con varillas roscadas que poseen roscas levemente dañadas y pequeñas rebabas

ESPECIFICACIONES

Table 1/2

Número de catálogo	Material	Acabado	Tamaño de la varilla (RS)	B	C	D
CRLS37EG	Hierro fundido	Electrogalvanizado	0.375	35 mm	19.5 mm	13.5 mm

Table 2/2

Número de catálogo	Longitud (L)	Carga estática
CRLS37EG	23mm	3335N

DIAGRAMAS

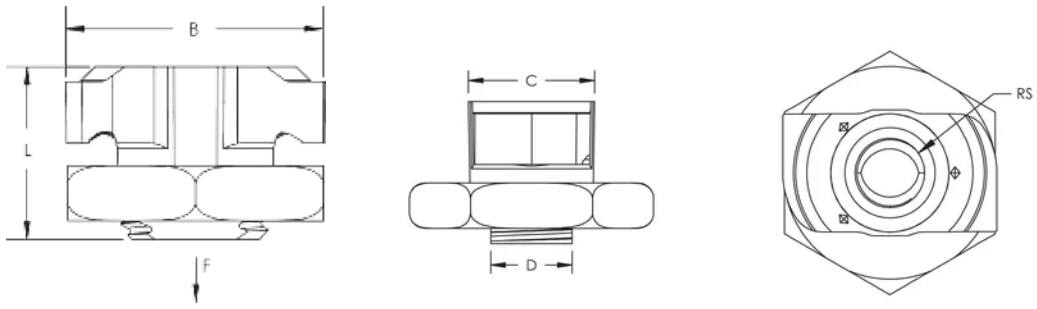

ADVERTENCIA

Los productos nVent deben instalarse y usarse solo como se indica en las hojas de instrucciones y materiales de capacitación del producto nVent. Instruction sheets are available at www.nvent.com and from your nVent customer service representative. La instalación incorrecta, el mal uso, la aplicación incorrecta u otras fallas en el seguimiento completo de las instrucciones y advertencias de nVent pueden causar el mal funcionamiento del producto, daños a la propiedad, lesiones corporales graves y la muerte y/o anular la garantía.

Norteamérica
+1.800.753.9221
Opción 1: Atención al cliente
Opción 2: Soporte técnico

Europa
Países Bajos:
+31 800-0200135
Francia:
+33 800 901 793

Europa
Alemania:
800 1890272
Otros países:
+31 13 5835404

Asia-Pacífico
Shanghái:
+86 21 2412 1618/19
Sídney:
+61 2 9751 8500

Nuestro gran portafolio de marcas:

CADDY ERICO HOFFMAN ILSCO SCHROFF TRACHTE

©2025 nVent. Todas las marcas y logotipos de nVent son propiedad de nVent Services GmbH o sus filiales, o se utilizan bajo su licencia. El resto de las marcas comerciales son propiedad de sus respectivos propietarios. nVent se reserva el derecho a cambiar las especificaciones sin previo aviso.

Este documento lo ha generado el sistema.