We connect and protect

Varistar Protección Tip-Over para montaje en suelo

Data Solutions

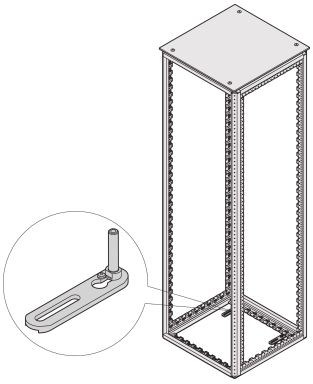

La protección de volcado ayuda a que los armarios montados en el piso sean estables y evita volcaduras debido a la inballancia de la carga. La punta sobre el protector se puede montar en el marco o el zócalo.

CARACTERÍSTICAS

Altura ajustable por pies ajustables integrados

Para fijar al suelo

Montaje posible en marco o base/zócalo

ESPECIFICACIONES

Table 1/2

Número de catálogo	Color	Código de color	Acabado	Material	Cantidad del paquete	Tipo de producto
24630-056	Gris negro	RAL 7021	Polvo recubierto	Acero	1	Gabinete / base de bastidor

Table 2/2

Número de catálogo	Tipo	Compatible con
24630-056	Protección contra la inclinación	Gabinete, Varistar CP

ADVERTENCIA

Los productos nVent deben instalarse y usarse solo como se indica en las hojas de instrucciones y materiales de capacitación del producto nVent. Instruction sheets are available at www.nvent.com and from your nVent customer service representative. La instalación incorrecta, el mal uso, la aplicación incorrecta u otras fallas en el seguimiento completo de las instrucciones y advertencias de nVent pueden causar el mal funcionamiento del producto, daños a la propiedad, lesiones corporales graves y la muerte y/o anular la garantía.

Nuestro gran portafolio de marcas:

CADDY ERICO HOFFMAN ILSCO SCHROFF TRACHTE

©2025 nVent. Todas las marcas y logotipos de nVent son propiedad de nVent Services GmbH o sus filiales, o se utilizan bajo su licencia. El resto de las marcas comerciales son propiedad de sus respectivos propietarios. nVent se reserva el derecho a cambiar las especificaciones sin previo aviso.

Este documento lo ha generado el sistema.